Allgemeintoleranzen SN EN 22768-1 Masse und Toleranzen in mm	Nennmass mittel	Längenmasse								Radien Fasenhöhe				Winkelmasse				
		0.5	3	6	30	120	400	1000	2000	4000	0.5	3	6	30	120		10	50	120	400
		3	6	30	120	400	1000	2000	4000	8000	3	6	30	120	400	10	50	120	400	
	f	0.1	0.1	0.2	0.3	0.5	0.8	1.2	2	3	0.2	0.5	1	2	4	1°	30'	20'	10'	5'

Gussfreimasstoleranz GTB 17 DIN 1685 (GGG) / Gussfreimasstoleranz GTB 17 DIN 1686 (GG)
Allgemeintoleranzen für Schweisskonstruktionen EN ISO 13920-B

Artikel Nr.	1010956	1010958
S	2m	4m

DN	80
A	730
B	650
C	654
D	574
E	140
F	170
G	8
H	405
K	320 / 280
M	2"
N	ca.300
S	2m / 4m

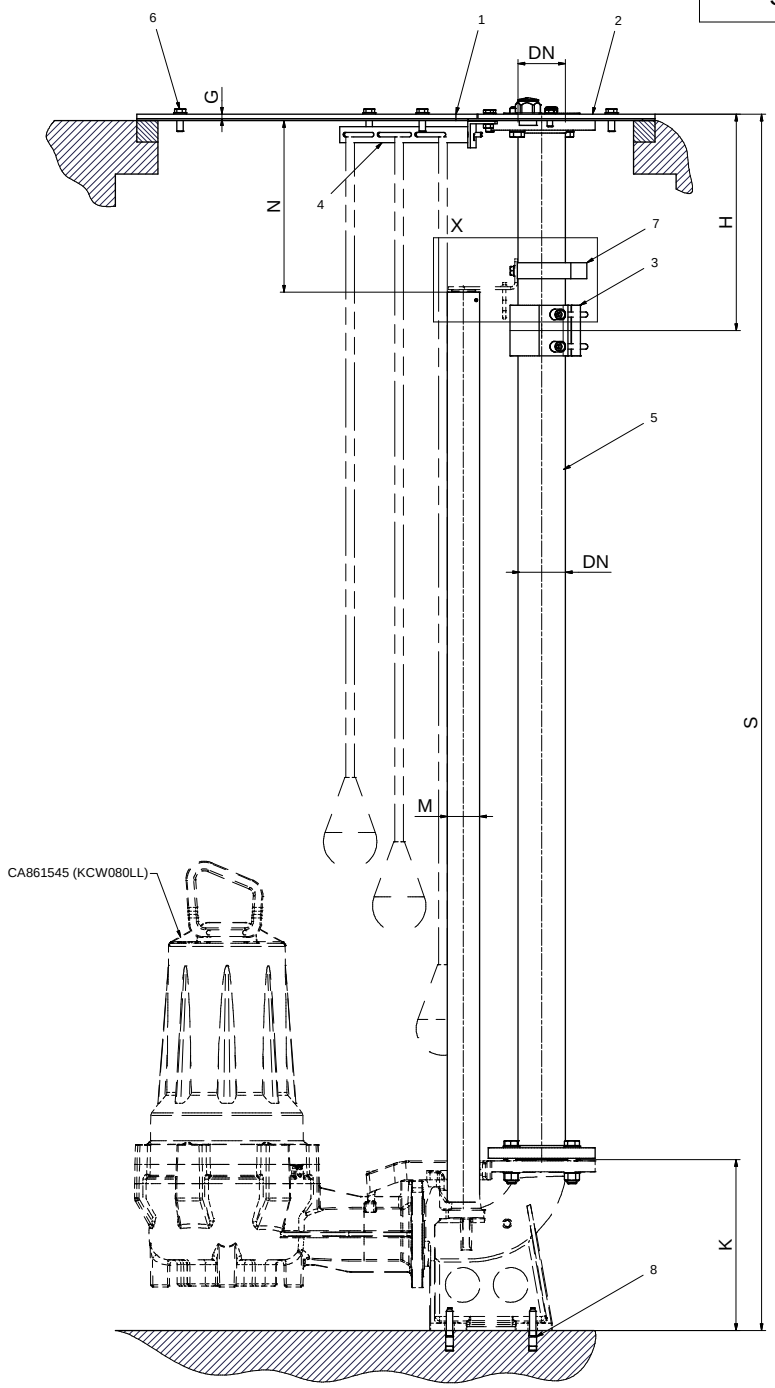

X (1 : 2)

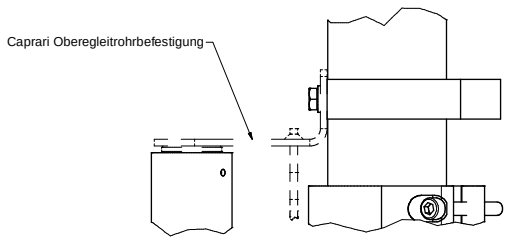

Z (1 : 2)

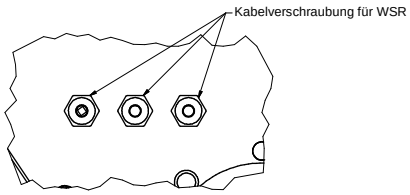

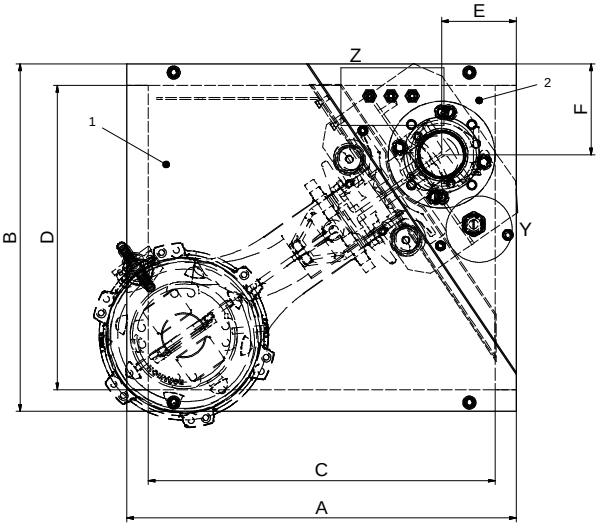

Y (1 : 2)

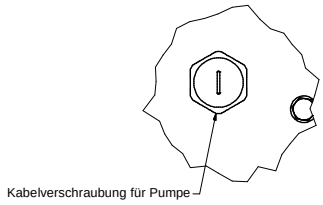

Material:		Behandlung:				
Artikelnr.:	Status: F	Ersatz für:	Ersetzt durch:	Stückliste separat:		
© Copyright by Häny AG						
Einbausatz F5/F2 2m/4m Neu 650/730mm	A1	%		Datum:	Visum:	
			Gezeichnet	14.02.2012	J.Sadiki	
			Geprüft	20.02.2012	J.Sadiki	
			Freigegeben	21.02.2012	S.Lhasam	
HÄNY Häny AG Postfach CH-8645 Jona Switzerland		Zeichnungsnr.: 1010956		Version: 00		