K-KOMPACT

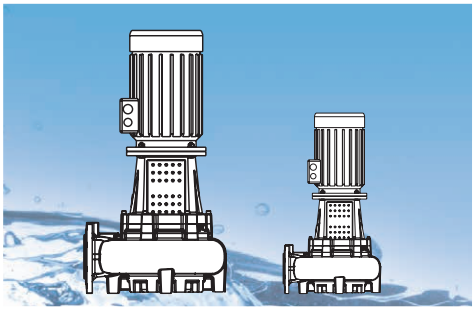

Abwasserpumpen mit Elektromotor für Trockeninstallation
Electropompes pour eaux chargées en fosse sèche
Elettropompe per acque reflue in camera asciutta

caprari

HÄNY

Inhaltsverzeichnis
Index
Indice

Seite
Page
Pagina

Vorwort; *Présentation*; Presentazione 3

Einsatzbereich - Leistungsbereich; *Domaine d'emploi - Champs des performances*; Impieghi - Campo di prestazioni 4

Mechanische Eigenschaften; *Caractéristiques mécaniques*; Caratteristiche meccaniche 5

Auslegung der hydraulischen Komponenten; *Caractéristiques hydrauliques*; Tipologie idrauliche 6

Installationsmöglichkeiten; *Versions possibles*; Installazioni possibili 7

Technische Merkmale und Betriebsdaten; *Caractéristiques techniques et de fonctionnement*; Caratteristiche tecniche e di funzionamento 8

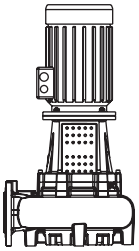

DN80-100	DN80-200	DN100-250
KKCW080H KKCM080H KKCM100H	KKCW080L KKCM080L KKCW100L KKCM150L KKCD200N	KKCW100N KKCM100N KKCM150N KKCM200P KKCD200N KKCD250P

	Seite - *Page* - Pagina		
Leistungsbereich - Erklärung der Typenbezeichnung *Champs des performances - Identification du sigle* Campo di prestazioni - Esemplificazione sigla	9	27	47
Konstruktion und Werkstoff *Construction et matériaux* Costruzione e materiali	10	28	48
Betriebsmerkmale, Abmessungen und Gewichte *Caractéristiques de fonctionnement, dimensions et poids* Caratteristiche di funzionamento, dimensioni e pesi	11-24	29-44	49-62
Zubehör auf Wunsch *Accessoires sur demande* Accessori su richiesta	25	45	63
Flansche *Brides* Flange	64		

Änderungen vorbehalten
Modifications réservées
Modifiche riservate

Häny AG • Pumpen, Turbinen und Systeme • Buechstr. 20 • CH-8645 Jona • Tel. +41 44 925 41 11 • Fax +41 44 923 38 44 • www.haeny.com

Vorwort
Présentation
Presentazione

Die Elektropumpen der Baureihe K-Kompact sind zur Förderung von Abwasser im kommunalen und industriellen Bereich unter Einsatz fortschrittlichster Technologie entwickelt worden.

Dank der innovativen Bauweise weist die Pumpe einerseits die kompakten Konstruktionsmerkmale von Blockpumpen auf, wodurch die Vibrationen und der Platzbedarf auf ein Minimum reduziert werden kann und verfügt anderseits über die Robustheit und Flexibilität von Grundplattenpumpen.

Ein hoher Wirkungsgrad der Pumpen ist bei den optimierten Ein- und Zweikanallaufrad gewährleistet. Die Ausführung mit zurückgezogenem Wirbellaufrad eignet sich besonders für die Förderung von Flüssigkeiten mit hohen Feststoffanteilen, langen Fasern und gelösten Gasen.

Die Pumpen sind in horizontaler Ausführung mit Stützfuss aus lackiertem Stahl sowie in vertikaler Ausführung mit Stützrahmen aus verzinktem Stahl und geringer Grundfläche erhältlich.

**Zu den Anwendungsmöglichkeiten zählen vorzugsweise die Klärung und Aufbereitung von Wasser: Denitrifikation, Nitrifikation, Schlammrücklauf, Filterreinigung etc.
Des weiteren findet sie Anwendung in der Industrie, z. B. Papierfabriken, Textilindustrie, Eisenhütten, Gerbereien, Lebensmittelindustrie, Keramik- und Marmorindustrie.**

La série d'électropompes K-Kompact est conçue pour traiter les eaux usées privées et industrielles, en utilisant la technologie la plus avancée.

Les particularités de ce produit sont la compacité caractéristique des pompes monobloc, l'absence de vibrations, l'encombrement réduit et la souplesse semblable à celle des pompes assemblées au moyen d'un joint élastique.

Les pompes ont un rendement élevé tant avec turbine mono qu'à 2 canaux; la version vortex est particulièrement appropriée aux liquides contenant des concentrations élevées de substances solides, fibres longues et gaz en solution.

Elles sont prévues tant pour les installations horizontales, avec support en acier peint, que pour les installations verticales, sur châssis de soutien en acier galvanisé, pour un encombrement minimum.

Les principaux secteurs d'emploi sont l'épuration et le traitement des eaux: phases de dénitrification, nitrification, circulation boues, lavage filtres et l'industrie, plus spécialement les secteurs textile, papetier, sidérurgique, de la tannerie, alimentaire, céramique et l'industrie du marbre.

La serie di elettropompe K-Kompact sono progettate per trattare acque reflue civili e industriali, utilizzando la tecnologia più avanzata.

Le peculiarità del prodotto sono la compattezza caratteristica delle pompe monoblocco, l'assenza di vibrazioni, il ridotto ingombro e la flessibilità come nelle pompe accoppiate per mezzo di giunto elastico.

Le pompe hanno alto rendimento sia con girante mono che bicanale; la versione a vortice arretrato è particolarmente adatta per liquidi contenenti alte concentrazioni di sostanze solide, fibre lunghe e gas in soluzione.

Sono previste sia per installazione orizzontale, con supporto di sostegno in acciaio verniciato, sia per installazione verticale, su telaio di sostegno in acciaio zincato, per un minimo ingombro in pianta.

I principali settori di utilizzo sono la depurazione e il trattamento delle acque: fasi di denitrificazione, nitrificazione, ricircolo fanghi, lavaggio filtri e l'industria, più specificatamente il settore tessile, cartario, siderurgico, conciario, alimentare, ceramico, e lindustria del marmo.

Änderungen vorbehalten
Modifications réservées
Modifiche riservate

Einsatzbereich
Domaine d'emploi
Impieghi

Durch ihre solide Bauweise können die Elektropumpen K-Kompact zur Förderung verschiedenster Flüssigkeiten eingesetzt werden, darunter:

- Rohwasser
- Regenwasser
- Mischwasser
- Schmutzwasser mit Feststoffen und Fasern
- aktive Schlämme von Faulräumen
- Rückführschlämme
- Industrieschlämme
- aggressive Abwässer
- Trinkwasser

Bei der Auswahl der Pumpe sind der zulässige Trockengehalt, die Abmessungen und Beschaffenheit der Feststoffe sowie die Abrasivität des Fördermediums zu berücksichtigen. Bei der Auswahl einer Elektropumpe zur Förderung von verunreinigten Flüssigkeiten sind daher die hydraulischen sowie werkstoffspezifischen Eigenschaften der Pumpe zu berücksichtigen. Für schwere Einsatzbedingungen oder solche Anwendungen, die über die Spezifikationen in diesem Katalog hinausgehen, steht Ihnen unser technisches Fachpersonal gerne zur Verfügung.

Les électropompes K-Kompact, grâce à leur construction solide, peuvent être utilisées pour le relevage de différents liquides et en particulier:

- eaux brutes
- eaux pluviales
- eaux mixtes
- eaux résiduaires avec des corps solides et fibres
- boues activées
- boues de circulation des digesteurs
- boues industrielles
- eaux chargées abrasives
- eaux claires et potables

Le pourcentage de matière sèche admissible, de même que la dimension et la nature des solides et le degré d'agressivité ou d'abrasion des eaux sont des paramètres liés au système hydraulique de la pompe et à son dimensionnement.
Il faut donc choisir une électropompe pour le relevage de liquide chargé en fonction des caractéristiques hydrauliques et des matériaux de construction. Pour des emplois particuliers, hors des spécifications indiquées dans ce catalogue, veuillez consulter directement nos techniciens.

Le elettropompe K-Kompact per la loro solida costruzione possono essere impiegate nel sollevamento di diversi liquidi fra i quali:

- acque grezze
- acque piovane
- acque miste
- acque nere con solidi e fibre
- fanghi attivi
- fanghi di ricircolo dei digestori
- fanghi industriali
- acque cariche abrasive
- acque pulite potabili

La percentuale di sostanza secca ammissibile, così come la dimensione e la natura dei solidi, il grado di aggressività e/o di abrasività delle acque, sono parametri spesso legati alla particolare idraulica della pompa o alle sue caratteristiche dimensionali.
La scelta di una elettropompa per il sollevamento di un liquido carico deve essere quindi fatta in base alle caratteristiche dell'idraulica e dei materiali costruttivi della pompa. Per impieghi gravosi o comunque al di fuori delle specifiche date in questo catalogo consultare i nostri tecnici.

Leistungsbereich
Champs des performances
Campo di prestazioni

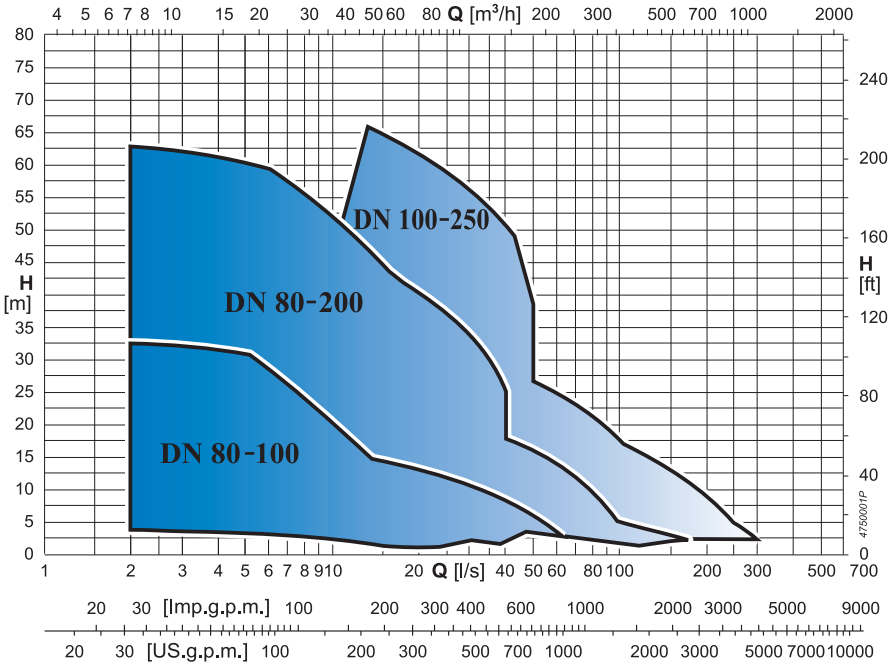

Mechanische Merkmale
Caractéristiques mecaniques
Caratteristiche meccaniche

LAGERUNG
Die Pumpenwelle mit montiertem Laufrad wird von zwei fettgeschmierten Lagern geführt. Das Lager auf der Laufradseite ist zur Aufnahme des Axialdrucks ausgelegt. Durch die kompakte Ausführung der Pumpe kann die Länge der freien Welle und folglich die Belastung der Lager gering gehalten werden, was sich natürlich positiv auf Zuverlässigkeit und Lebensdauer auswirkt.

PALIERS
L'arbre de la pompe, sur lequel est montée directement la roue, est guidé par deux roulements lubrifiés à la graisse; celui côté roue est dimensionné pour supporter la poussée axiale.
La compacité particulière de la pompe permet la réduction du porte-à-faux de l'arbre et, par conséquent, la charge sur les roulements au bénéfice de la fiabilité et de la longévité.

SUPPORTAZIONE
L'albero dela pompa, su cui è montata la girante, è guidato da due cuscinetti lubrificati a grasso; quello lato girante è dimensionato per la supportazione della spinta assiale. La particolare compattezza della pompa permette il contenimento della lunghezza dell'albero a sbalzo e, di conseguenza, il carico sui cuscinetti per una ottima affidabilità e durata.

GLEITRINGDICHTUNGEN
Die doppelte Gleitringdichtung (serienmässig) garantiert einen doppelten Schutz für das Pumpenaggregat. Bei Beschädigungen der pumpenseitigen Dichtung wird die Pumpstation dank der Dichtung auf der Kupplungsseite nicht überflutet. Das Dichtungsmaterial ist für Schwereinsätze geeignet; die Dichtung auf Pumpenseite ist speziell aus korrosionsbeständigen Werkstoffen gefertigt.

GARNITURES MECANIQUES
La double garniture mécanique (montée de série) est une double garantie pour la station de pompage. En cas de rupture de la garniture côté pompe, la station ne subit aucune inondation grâce à la présente de la garniture côté joint. Elles sont en matériaux particulièrement adaptés aux conditions d'utilisation difficiles; la garniture côté pompe est particulièrement résistante aux particules abrasives.

TENUTE MECCANICHE
La doppia tenuta meccanica (montate in serie) è una doppia garanzia di salvaguardia della stazione di pompaggio. Nel caso di avaria della tenuta lato pompa la stazione non subisce allagamenti grazie alla presenza della tenuta lato giunto. Esse sono di materiali adatti per condizioni di impiego gravose; quella lato pompa è realizzata con materiali particolarmente resistenti all'abrasione.

BETRIEBSSICHERHEIT
Die Leitfähigkeitssonde in der Ölkammer erfasst den Eintritt von Wasser und meldet diesen Vorfall der entsprechend ausgestatteten Schaltanlage. Der Leitfähigkeits-Aufnehmer überprüft den einwandfreien Betrieb und der Gleitringdichtungen.

SECURITE DE FONCTIONNEMENT
La sonde de conductivité présente dans la chambre à huile avertit la présence d'eau et le signale au coffret électrique prédisposé à cet effet, vérifie le bon fonctionnement des garnitures mécaniques et prévient les fuites de liquide du groupe de pompage.

SICUREZZA DI FUNZIONAMENTO
Il sensore di conduttività presente nella camera olio avverte presenza d'acqua e lo segnala al quadro elettrico adeguatamente predisposto, Verifica il corretto funzionamento delle tenute meccaniche e previene le perdite di liquido dal gruppo di pompaggio.

Änderungen vorbehalten
Modifications réservées
Modifiche riservate

Auslegung der Hydraulik
Caractéristiques hydrauliques
Tipologie idrauliche

Die Hydraulik besteht aus Laufrad und Pumpengehäuse. Zur Abdichtung der Pumpenwelle dient eine Ölkammer mit doppelter Gleitringdichtung. Die Elektropumpen der Baureihe K-Kompact sind mit drei verschiedene Hydraulikausführungen und folgenden Eigenschaften lieferbar.

La partie hydraulique est constituée d'une roue et d'un corps de pompe.
Le système d'étanchéité sur l'arbre pompe est obtenu au moyen d'une chambre à huile munie de deux garnitures mécaniques.
Dans les électropompes de la série K-Kompact sont montés trois différents systèmes hydrauliques ayant les caractéristiques suivantes.

La parte idraulica è costituita da girante e corpo pompa. Il sistema di tenuta sull'albero pompa è ottenuto da una camero d'olio dotata di due tenute meccaniche.
Nelle elettropompe della serie K-Kompact vengono montate tre diverse idrauliche con le seguenti caratteristiche.

- WIRBELSTROM-LAUFRAD: W
Hohe Sicherheit vor Verstopfung, grosser freier Durchgang, hohe Verschleissfestigkeit durch das Fehlen von Passscheiben, vielseitige Einsatzmöglichkeiten, welche die geringeren Leistungen ausgleicht. Anpassung des Laufraddurchmessers an vorgegebene Förderleitung möglich. Geeignet zur Förderung von Wasser mit hohem Gehalt an Feststoffen und Langfasern, Schmutzwasser mit erheblichem Gas- und Schlammgehalt.

- ROUE VORTEX: TYPE W
Elle est caractérisée par une excellente résistance contre le colmatage, de larges sections de passages sphériques, une bonne robustesse à l'usure, grâce également à l'absence de canaux, une polyvalence d'emploi et la possibilité de rognage des roues. La symétrie de la disposition des aubes permet d'éliminer les vibrations, même en présence d'usure. Appropriée pour le relevage d'eaux ayant une concentration élevée de corps solides et à fibres longues, lisiers ayant une concentration élevée de gaz et de boues.

- GIRANTE APERTA ARRETRATA: W
Caratterizzata da ottima sicurezza contro l'intasamento, larghi passaggi sferici, ottima resistenza all'usura, anche grazie all'assenza di rasamenti, versatilità d'impiego e possibilità di riduzione delle giranti. Grazie alla simmetria del palettaggio si ha assenza di vibrazioni anche in presenza di usura. Indicata per il sollevamento di acque con elevato contenuto di corpi solidi e a fibra lunga, liquami con alto contenuto di gas e fanghi.

- EINKANAL-LAUFRAD: M
Hohe Verstopfungssicherheit, grosser Kugeldurchgang, optimale Verschleissfestigkeit, geringe mechanische Flüssigkeitseinwirkung, hoher hydraulischer Wirkungsgrad. Besonders geeignet für Schmutzwasser mit Feststoffen und Fasern, Kloakenwasser, Abwasser und Schlämme, Nutzwasser. Keine Vibrationen dank des dynamisch ausgewuchteten Laufrades.

- ROUE MONOCANAL: TYPE M
Elle est caractérisée par une excellente résistance contre le colmatage, de larges sections de passages sphériques, une bonne robustesse à l'usure, une faible contrainte mécanique sur le fluide, un rendement hydraulique élevé. Particulièrement adaptée pour les eaux chargées contenant des corps solides et des fibres, les eaux résiduaires, les boues résultant du traitement des eaux, les eaux claires. Absence de vibrations grâce à la roue équilibrée dynamiquement.

- GIRANTE MONOCANALE: M
Caratterizzata da ottima sicurezza contro l'intasamento, larghi passaggi sferici, ottima resistenza all'usura, bassa azione meccanica sul fluido, elevato rendimento idraulico. Particolarmente adatta per acque cariche contenenti corpi solidi e fibrosi, acque cloacali, liquami e fanghi, acque chiare. Assenza di vibrazioni grazie alla girante equilibrata dinamicamente.

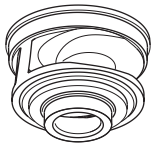

- ZWEIKANAL-LAUFRAD: D
Hohe Verstopfungssicherheit, grosser Kugeldurchgang, optimale Verschleissfestigkeit, geringe mechanische Flüssigkeitseinwirkung, hoher hydraulischer Wirkungsgrad bei hoher Förderleistung. Besonders geeignet für Schmutzwasser mit Feststoffen und Fasern, Kloakenwasser, Abwasser und Schlämme, Nutzwasser. Dank des dynamisch ausgewuchteten Laufrads und der Schaufelsymmetrie treten selbst bei Verschleiss keine Vibrationen auf.

- ROUE A 2 CANAUX: D
Elle est caractérisée par une bonne sécurité contre le bourrage, de larges passages sphériques, une bonne résistance à l'usure, une faible action mécanique sur le fluide, une haute performance hydraulique aux débits élevés. Tout particulièrement indiquée pour les eaux chargées contenant des corps solides et fibreux, les eaux d'égout, les lisiers et les boues, les eaux claires. Basses vibrations grâce à la roue équilibrée dynamiquement et à la symétrie de la disposition des aubes qui permet d'éliminer les vibrations, même en présence d'usure.

- GIRANTE BICANALE: D
Caratterizzata da ottima sicurezza contro l'intasamento, larghi passaggi sferici, ottima resistenza all'usura, bassa azione meccanica sul fluido, elevato rendimento idraulico alle alte portate. Particolarmente adatta per acque cariche contenenti corpi solidi e fibrosi, acque cloacali, liquami e fanghi, acque chiare. Grazie alla girante equilibrata dinamicamente e alla simmetria del palettaggio si ha assenza di vibrazioni anche in presenza di usura.

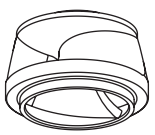

Mögliche Installationen
Installations possibles
Installazioni possibili

HORIZONTALE AUSFÜHRUNG
Mit nach oben oder seitlichem Druckabgang. Die Installation der Elektropumpe erfolgt mit Aufstellbügeln.
Horizontale Ansaugöffnung mit geringem Höhenbedarf.

POSE HORIZONTALE
Avec orifice de refoulement vers le haut ou latéralement. La fixation de l'électropompe est effectuée avec étriers de support.
L'aspiration est horizontale et offre un encombrement minimum en hauteur.

INSTALLAZIONE ORIZZONTALE
Con bocca premente rivolta verso l'alto o lateralmente.Il fissaggio della elettropompa viene eseguito con staffe di sostegno.
L'aspirazione è orizzontale con un contenuto ingombro in altezza.

VERTIKALE AUSFÜHRUNG
Diese Ausführung garantiert maximale Inspektions- und Wartungsfreundlichkeit auf minimaler Grundfläche. Ansaug- und Drucköffnung sind horizontal.

POSE VERTICALE
Cette disposition offre une bonne facilité de visite et d'entretien, ainsi que le minimum d'encombrement au sol. L'aspiration et le refoulement sont horizontaux.

INSTALLAZIONE VERTICALE
Questa disposizione consente la massima facilità di ispezione, manutenzione e minimo ingombro in pianta. L'aspirazione e la mandata sono orizzontali.

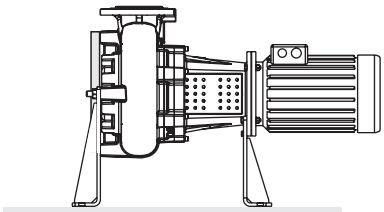

Horizontale Trockeninstallation
Version en fosse sèche horizontale
Installazione in camera asciutta in orizzontale

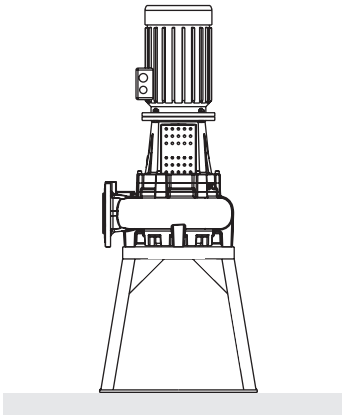

Vertikale Trockeninstallation
Version en fosse sèche verticale
Installazione in camera asciutta in verticale

Änderungen vorbehalten
Modifications réservées
Modifiche riservate

Technische Merkmale und Betriebsdaten
Caractéristiques techniques et de fonctionnement
Caratteristiche tecniche e di funzionamento

- **Asynchron Drehstrommotor mit Kurzschlussläufer in geschlossener Bauart mit Fremdlüftung, Schutzart IP55; Isolierung Klasse F.**
- **Versorgungsspannungen: 230 V ± 10%; 400 V ± 10%.**
- **Max. zulässige Toleranz bei Stromaufnahme: 5%.**
- **Max. Temperatur der Pumpflüssigkeit: 60°C.**
- **pH-Wert der geförderten Flüssigkeit: 6-10.**
- **Die gepumpte Flüssigkeit kann schwebende Feststoffe enthalten, vorausgesetzt sie sind nicht grösser als der Kugeldurchgang im hydraulischen Teil.**
- **Wenn das Fördermedium eine Dichte von mehr als 1 kg/dm³ und/oder eine Viskosität von mehr als 1 mm²/s (1 cSt) aufweist, wenden Sie sich bitte an unser Konstruktionsbüro.**
  Sollte der Trockengehalt der Flüssigkeit 4% übersteigen, so müssen die durch Änderung des spezifischen Gewichts und der Viskosität des flüssigen Gemischs bedingten Folgen berücksichtigt werden. Der Schalldruckpegel der Maschine im vorgesehenen Betriebsbereich ist im Handbuch angegeben.
- **Drehrichtung: im Uhrzeigersinn bei Ansicht von Motorseite.**

Die neuen K-Kompact Elektropumpen für Abwässer haben genormte Oberflächenmotoren der Wirkungsgradklasse IE2 (laut IEC-Norm 60034-30-2008 und Verordnung 640/2009).

- *Moteur électrique “résistant aux onduleurs”, asynchrone, triphasé, avec rotor en court-circuit, construction fermée à ventilateur externe, protection IP55 ; isolement classe F.*
- *Variation de la tension d’alimentation: 230 V ± 10%; 400 V ± 10%.*
- *Déséquilibre maximum admis sur le courant absorbé: 5%.*
- *Température maxi. du liquide pompé: 60°C.*
- *pH du liquide à relever: 6 à 10.*
- *Le liquide véhiculé peut contenir des corps solides en suspension dont la dimension ne dépasse pas le passage libre dans la partie hydraulique.*
- *En présence d’une densité supérieure à 1kg/dm³ et/ou une viscosité supérieure a 1 mm²/s (1 cSt) consulter directement nos services techniques. Si le liquide à pomper contient un pourcentage de matière sèche de plus de 4%, il faut prendre en compte les conséquences provoquées par la variation du poids spécifique et de la viscosité du mélange liquide.*
  Le niveau acoustique émis par la machine dans la plage de fonctionnement prévue est indiqué sur le manuel.
- *Rotation: dans le sens des aiguilles d'une montre vu du côté moteur.*

Les nouvelles électropompes pour eaux usées K-Kompact montent des moteurs de surface normalisés, classe de rendement IE2 (d'après la norme IEC60034-30-2008 et le Règlement 640/2009).

- Motore elettrico "inverter resistant" asincrono, trifase, con rotore in corto circuito, costruzione chiusa a ventilazione esterna, protezione IP55; isolamento classe F.
- Variazione della tensione di alimentazione: 230 V ± 10%; 400 V ± 10%.
- Squilibrio massimo ammesso sulla corrente assorbita: 5%.
- Temperatura max. liquido pompato: 60°C.
- pH del liquido da sollevare: 6-10.
- Il liquido pompato può contenere corpi solidi in sospensione la cui grandezza non sia superiore al passaggio libero nella parte idraulica.
- Interpellare i nostri uffici tecnici in presenza di una densità superiore a 1 kg/dm³ e/o di una viscosità superiore a 1 mm²/s (1 cSt).
  Se si riscontra una percentuale secca del fluido superiore al 4% occorre considerare le conseguenze dovute alla variazione del peso specifico e della viscosità della miscela liquida. Il livello di pressione acustica emesso dalla macchina nel campo di funzionamento previsto, è riportato sul manuale.
- Senso di rotazione: orario visto dal lato motore.

Le nuove elettropompe per acque cariche K-Kompact montano motori di superficie normalizzati in classe di efficienza IE2 (secondo normativa IEC60034-30-2008 e Regolamento 640/2009).

Änderungen vorbehalten
Modifications réservées
Modifiche riservate

Leistungsbereich
Champs de performances
Campo di prestazioni

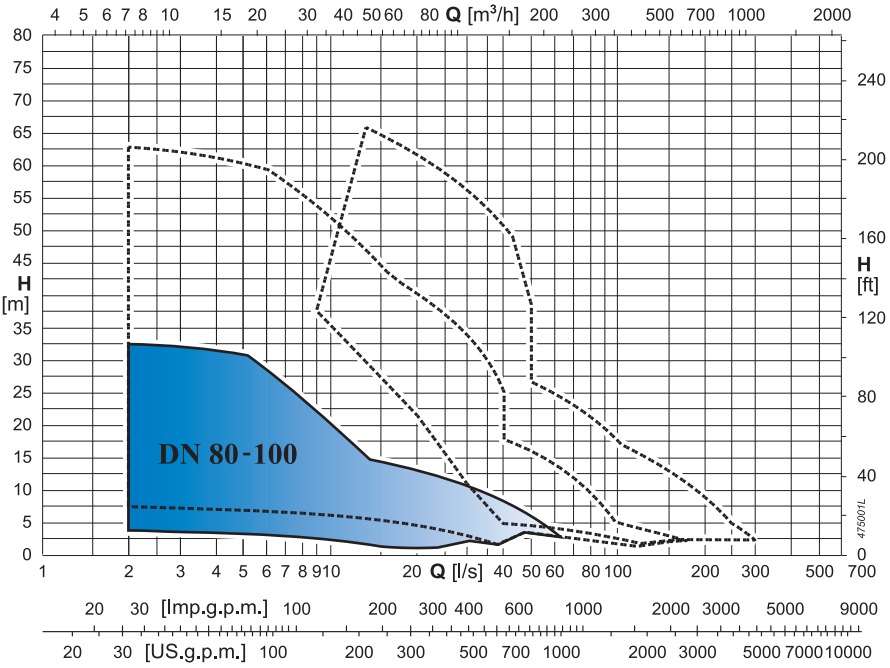

Erklärung der Typenbezeichnung der Elektropumpe
Exemplification du sigle de l'elettropompe
Esemplificazione sigla elettropompa

Gemeincode mit Motorbezeichnung
Codes communs avec le sigle moteur
Comunanze con sigla motore

KK	C	W / M	080 / 100	H	A / B / C / D / ...	+	0011 / 0015 / 0022 / ...	2 / 4 / 6	1 / 2	N	2	/	#####

Baureihe - *Série* - Serie

50 Hz

Laufrad: Wirbelstrom-Laufrad "W"; Einkanal-Version "M"
Roue: vortex "W"; monocanal "M"
Girante: a vortice "W"; monocanale "M"

Baugrösse der hydraulischen Teile (DNm)
Grandeur partie hydraulique (DNm)
Grandezza parte idraulica (DNm)

Flanschgrösse Elektromotor
Dimension bride moteur électrique
Grandezza flangiatura motore elettrico

Laufraddurchmesser - *Réduction roue* - Riduzione girante

Abgabelleistung Motor Code
Code puissance rendemet moteur
Codice potenza resa motore

Polzahl - *Nombre de pôles* - Numero poli

Baudaten elektrischer Drehstrommotor, Isolierstoffklasse F, Schutzart IP55-IEC
Caractéristiques de fabrication moteur électrique triphasé, classe d'isolation F, degré de protection IP55-IEC
Caratteristiche costruttive motore elettrico trifase, classe di isolamento F, grado di protezione IP55-IEC
1 = 230 (220-240) V-D / 400 (380-415) V-Y
2 = 400 (380-415) V-D / 700 (660-720) V-Y
S = **Spezialausführung** - *Spéciaux* - Speciali

Standard Elektropumpe: (N)
Electropompe standard: (N)
Elettropompa standard: (N)

Code - *Code générationnel* - Codice generazionale

Verschiedene Spezialitäten - *Spécialités diverses* - Specialità varie

Änderungen vorbehalten
Modifications réservées
Modifiche riservate

caprari

HÄNY

Konstruktion und Werkstoffe
Construction et matériaux
Costruzione e materiali

KKCW080H
KKCM080H
KKCM100H

Bezeichnung	Werkstoffe
1. Laufradgehäuse	**Grauguss**
2. Laufrad	**Grauguss**
4. Spaltring	**Stahl / Gummi**
8. O-Ringdichtung	**Gummi**
9. Pumpenseitige Gleitringdichtung	**Siliziumkarbid**
10. Kugellagerflansch	**Sphäroguss**
11. Kugellager	**-**
12. Kugellagerflansch	**Grauguss**
13. Ölgehäuse	**Grauguss**
14. Kabelstopfbüchse	**Messing / Zinn**
21. Verbindungshalterung	**Grauguss**
22. Pumpwelle	**Edelstahl**
23. Leitfähigkeits-Aufnehmer	**Messing**
24. Schutzgehäuse	**Edelstahl**
25. Ringdichtung	**Gummi**
27. Seegerring	**Stahl**
29. Kugellager	**-**
30. Tellerfeder	**Stahl**
32. O-Ringdichtung	**Nitrilgummi**
33. O-Ringdichtung	**Nitrilgummi**
35. Verschluss	**Edelstahl**
36. Motorseitige Gleitringdichtung	**Graphit**
37. Kabeldruck-Gummi	**Gummi**
Nomenclature	*Matériaux*
1. Corps de pompe	*Fonte grise*
2. Roue	*Fonte grise*
4. Bgue d'usure	*Acier/Caoutchouc*
8. Joint torique	*Caoutchouc*
9. Garniture mécanique côté pompe	*Carbure de silicium*
10. Support de roulement	*Fonte sphéroidale*
11. Roulement	*-*
12. Bride roulement	*Fonte grise*
13. Boide huile	*Fonte grise*
14. Presse étoupe de câble	*Laiton/ Étain*
21. Support connexion	*Fonte grise*
22. Arbre pompe	*Acier inox*
23. Sonde de conductivité	*Laiton*
24. Carter de protection	*Acier inox*
25. Joint torique	*Caoutchouc*
27. Circlips	*Acier*
29. Roulement	*-*
30. Ressort à boisseau	*Acier à reccort*
32. Joint torique	*Caoutchouc au nitrile*
33. Joint torique	*Caoutchouc au nitrile*
35. Bouchon	*Acier inox*
36. Garniture mécanique côté moteur	*Graphite*
37. Caoutchouc pressecable	*Caoutchouc*
Nomenclatura	Materiali
1. Corpo mandata	Ghisa grigia
2. Girante	Ghisa grigia
4. Anello sede girante	Acciaio/gomma
8. Anello tenuta OR	Gomma
9. Tenuta meccanica lato pompa	Carburo di silicio
10. Supporto cuscinetto	Ghisa sferoidale
11. Cuscinetto	-
12. Flangia cuscinetto	Ghisa grigia
13. Scatola olio	Ghisa grigia
14. Pressacavo	Ottone / stagno
21. Supporto di collegamento	Ghisa grigia
22. Albero pompa	Acciao inox
23. Sondino conduttività	Ottone
24. Carter di protezione	Acciaio inox
25. Anello di tenuta	Gomma
27. Anello elastico	Acciaio
29. Cuscinetto	-
30. Molle a tazza	Acciaio per molle
32. Anello tenuta OR	Gomma nitrilica
33. Anello tenuta OR	Gomma nitrilica
35. Tappo	Acciaio inox
36. Tenuta meccanica lato motore	Grafite
37. Gommino pressacavo	Gomma

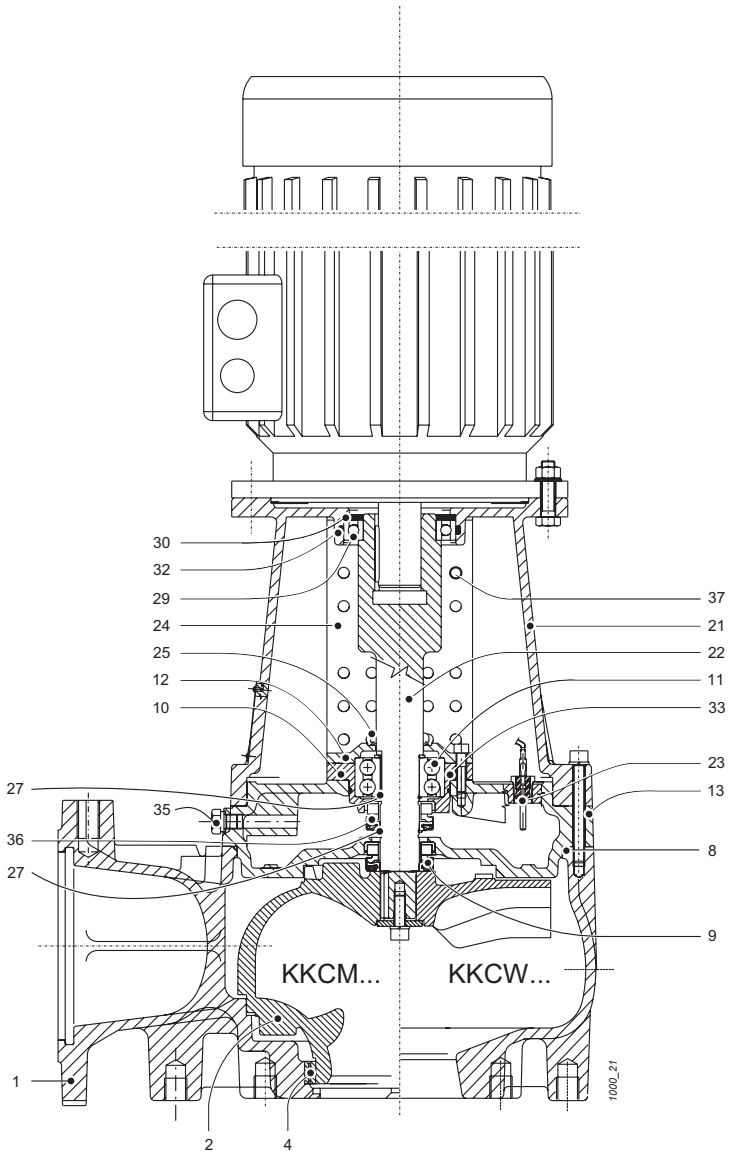

Änderungen vorbehalten
Modifications réservées
Modifiche riservate

caprari

HÄNY

Häny AG • Pumpen, Turbinen und Systeme • Buechstr. 20 • CH-8645 Jona • Tel. +41 44 925 41 11 • Fax +41 44 923 38 44 • www.haeny.com

K-KOMPACT DN80 KKCW080H

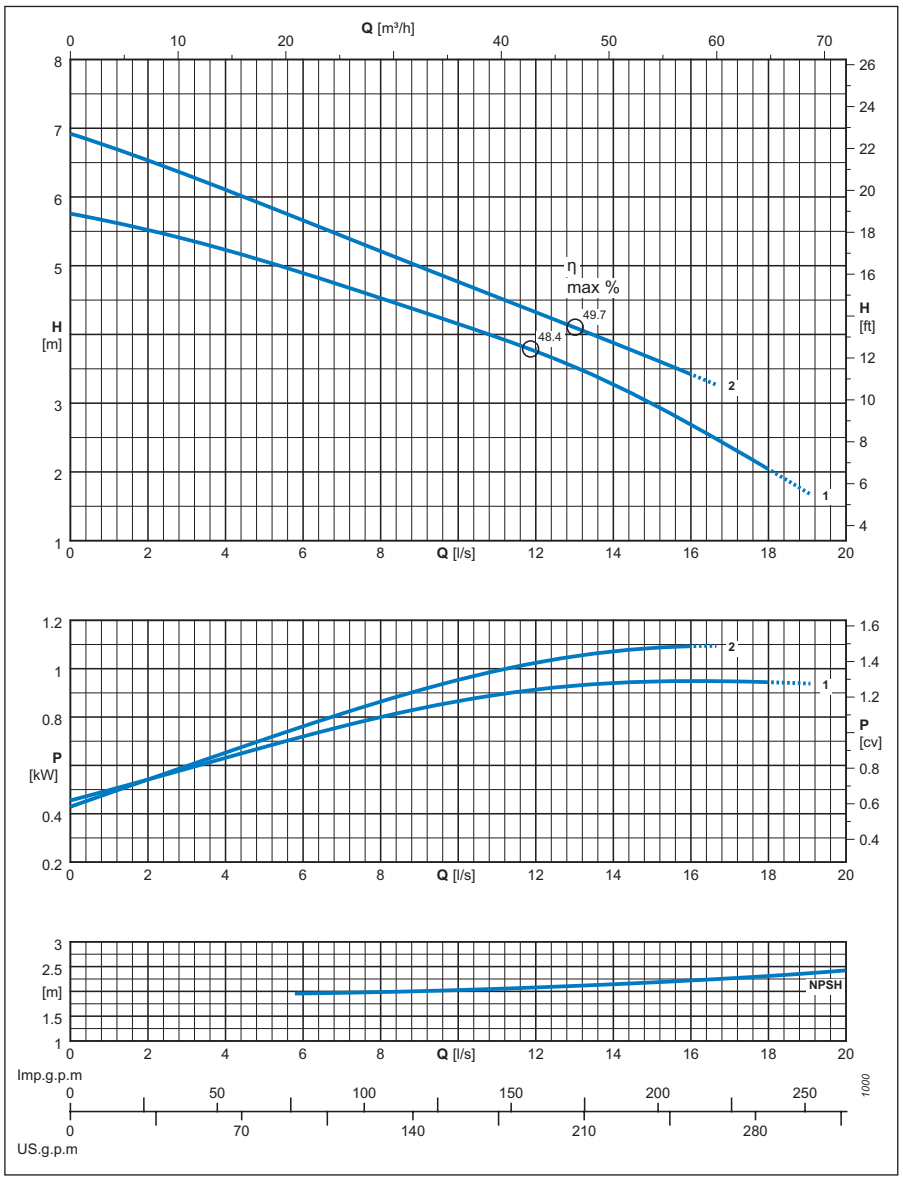

Pole
Pôles
Poli
6/50 Hz

Wirbelstrom-Laufrad
Roue vortex
Girante aperta arretrata

Typ *Type* Tipo	**KKCW080H**
Leitfähigkeits-Aufnehmer *Sonde de conductivité* Sonda di conduttività	**ja** *oui* si

Elektropumpe Typ *Electropompe type* Elettropompa tipo	**Artikel Nr.** *N° Article* N° Articolo	**Kurve** *Courbe* Curva	**Motorleistung** *Puissance moteur* Potenza motore	**Fördermenge** - *Débit* - Portata														
				[l/s]	0	2	4	6	8	10	12	14	16	18	20	22		
			P2	[m³/h]	0	7,2	14,4	21,5	29	36	43	50	58	65	72	79		
		N°	[kW]	**Förderhöhe** - *Hauteur de refoulement* - Prevalenza														
KKCW080HE+001161N2	CA862368	1	1,1	[m]	5,8	5,5	5,2	4,9	4,5	4,2	3,8	3,3	2,7	2				
KKCW080HC+001161N2	CA862391	2	1,1	[m]	6,9	6,5	6,1	5,7	5,2	4,8	4,3	3,9	3,4					
$NPSH_R$				[m]				2	2	2	2,1	2,1	2,3	2,3	2,4			

P2 = Abgabeleistung Motor
P2 = Puissance restituée par le moteur
P2 = Potenza resa dal motore.

Toleranz der Leistungen gemäss der Normen: UNI/ISO 9906 Klasse 2
Tolérances sur les performances selon normes: UNI/ISO 9906 Niveau 2
Tolleranze sulle prestazioni secondo norme: UNI/ISO 9906 Livello 2

Der gestrichelte Kurvenabschnitt stellt die Überschreitung des Einsatzbereichs dar.
La partie en pointillé de la courbe indique l'utilisation hors de la plage.
La parte tratteggiata della curva rappresenta il fuori campo di utilizzo.

Für die Zubehörteile siehe Seite 25
Pour les accessoires voir page 25
Per accessori vedere a pagina 25

Änderungen vorbehalten
Modifications réservées
Modifiche riservate

ABMESSUNGEN UND GEWICHTE
DIMENSIONS ET POIDS
DIMENSIONI DI INGOMBRO E PESI

Wirbelstrom-Laufrad
Roue vortex
Girante aperta arretrata

Pole
Pôles
Poli
6/50 Hz

Elektropumpe Typ
Electropompe type
Elettropompa tipo

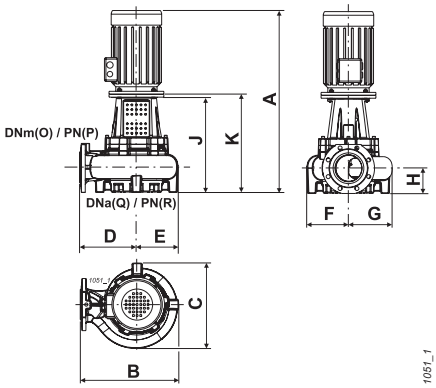

Vertikale Installation
Installation verticale
Installazione verticale

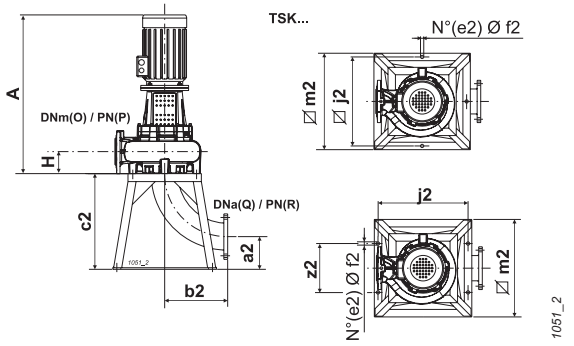

Horizontale Installation
Installation horizontale
Installazione orizzontale

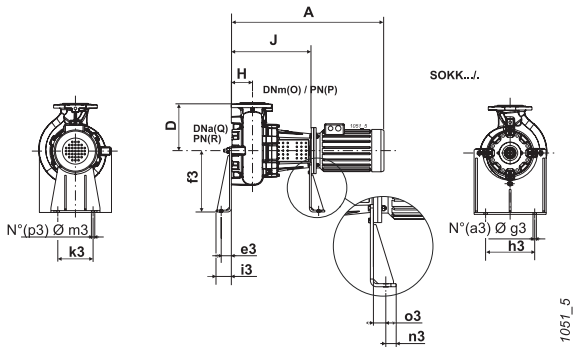

Elektropumpe Typ *Electropompe type* Elettropompa tipo	Kugeldurchgang *Passage libre* Passaggio libero	Gewicht *Poids* Peso	A	B	C	D	E	F	G	H	J	K	O	P	Q	R	a2	a3
	[mm]	[kg]	[mm]															
KKCW080HE+001161N2	ø 80	71,5	735	391	292	245	146	146	146	92	400	415	80	16	80	10-16	126	2
KKCW080HC+001161N2	ø 80	66	735	391	292	245	146	146	146	92	400	415	80	16	80	10-16	126	2

Elektropumpe Typ *Electropompe type* Elettropompa tipo	b2	c2	e2	e3	f3	f2	g3	h3	i3	j2	k3	m3	m2	n3	o3	p3	z2	
	[mm]																	
KKCW080HE+001161N2	164	290	4	66	400	12	22	270	100	390	230	22	440	40	48	2	230	
KKCW080HC+001161N2	164	290	4	66	400	12	22	270	100	390	230	22	440	40	48	2	230	

Für die Zubehörteile siehe Seite 25 *Pour les accessoires voir page 25* Per accessori vedere a pagina 25

Änderungen vorbehalten
Modifications réservées
Modifiche riservate

K-KOMPACT DN80 KKCM080H

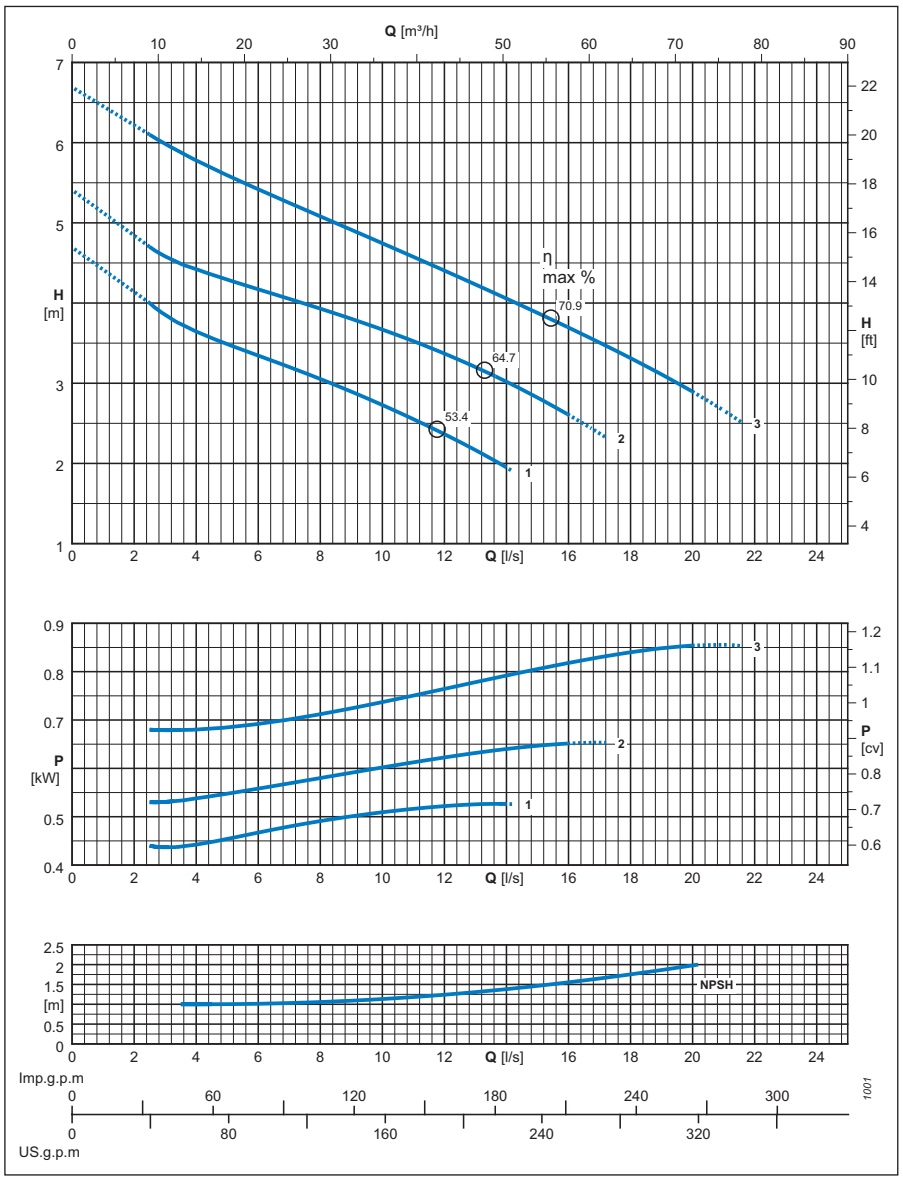

Pole
Pôles
Poli
6/50 Hz

Einkanal-Laufrad
Roue monocanal
Girante monocanale

Typ *Type* Tipo	**KKCM080H**
Leitfähigkeits-Aufnehmer *Sonde de conductivité* Sonda di conduttività	**ja** *oui* sì

Elektropumpe Typ *Electropompe type* Elettropompa tipo	**Artikel Nr.** *N° Article* N° Articolo	**Kurve** *Courbe* Curva	**Motorleistung** *Puissance moteur* Potenza motore	**Fördermenge** - *Débit* - Portata														
				[l/s]	0	2	4	6	8	10	12	14	16	18	20	22		
			P2	[m³/h]	0	7,2	14,4	21,5	29	36	43	50	58	65	72	79		
		N°	[kW]	**Förderhöhe** - *Hauteur de refoulement* - Prevalenza														
KKCM080HG+001161N2	CA862379	1	1,1	[m]	4,7	-	3,6	3,3	3,1	2,7	2,4	1,9						
KKCM080HD+001161N2	CA862378	2	1,1	[m]	5,4	-	4,4	4,2	3,9	3,7	3,4	3	2,6					
KKCM080HA+001161N2	CA862377	3	1,1	[m]	6,7	-	5,8	5,4	5,1	4,7	4,4	4,1	3,7	3,3	2,9			
$NPSH_R$				[m]			1	1	1,1	1,1	1,2	1,4	1,5	1,7	1,9			

P2 = Abgabeleistung Motor

P2 = Puissance restituée par le moteur

P2 = Potenza resa dal motore.

Toleranz der Leistungen gemäss der Normen: UNI/ISO 9906 Klasse 2

Tolérances sur les performances selon normes: UNI/ISO 9906 Niveau 2

Tolleranze sulle prestazioni secondo norme: UNI/ISO 9906 Livello 2

Der gestrichelte Kurvenabschnitt stellt die Überschreitung des Einsatzbereichs dar.

La partie en pointillé de la courbe indique l'utilisation hors de la plage.

La parte tratteggiata della curva rappresenta il fuori campo di utilizzo.

Für die Zubehörteile siehe Seite 25

Pour les accessoires voir page 25

Per accessori vedere a pagina 25

Änderungen vorbehalten
Modifications réservées
Modifiche riservate

caprari

HÄNY

PM2-101053 01
5.2012

ABMESSUNGEN UND GEWICHTE
DIMENSIONS ET POIDS
DIMENSIONI DI INGOMBRO E PESI

Einkanal-Laufrad
Roue monocanal
Girante monocanale

Pole
Pôles
Poli
6/50 Hz

Elektropumpe Typ
Electropompe type
Elettropompa tipo

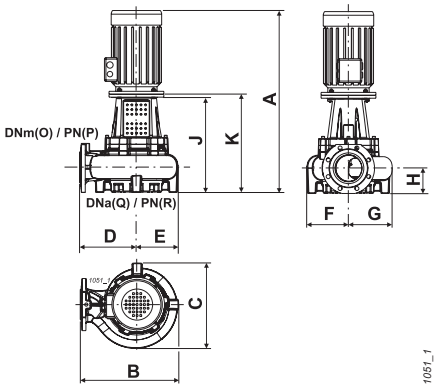

Vertikale Installation
Installation verticale
Installazione verticale

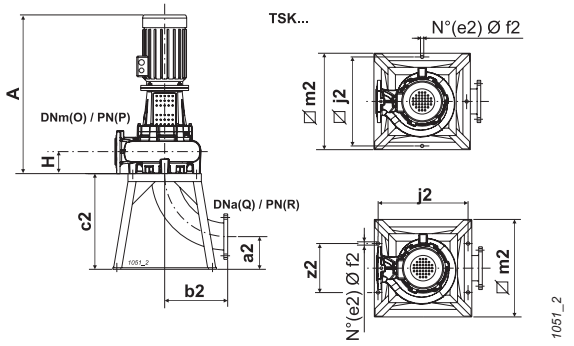

Horizontale Installation
Installation horizontale
Installazione orizzontale

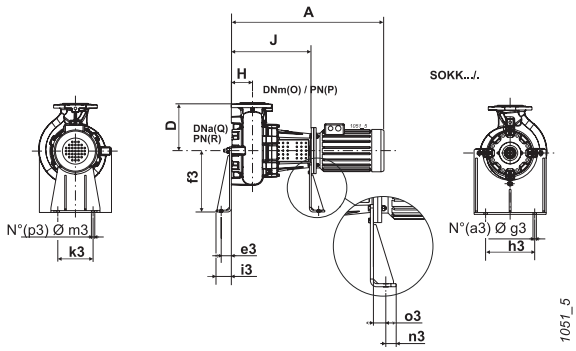

Elektropumpe Typ *Electropompe type* Elettropompa tipo	Kugeldurchgang *Passage libre* Passaggio libero	Gewicht *Poids* Peso	A	B	C	D	E	F	G	H	J	K	O	P	Q	R	a2	a3
	[mm]	[kg]	[mm]															
KKCM080HG+001161N2	ø 75	72	744	407	317	245	162	144	173	121	409	424	80	16	80	10-16	126	2
KKCM080HD+001161N2	ø 75	72	744	407	317	245	162	144	173	121	409	424	80	16	80	10-16	126	2
KKCM080HA+001161N2	ø 75	72	744	407	317	245	162	144	173	121	409	424	80	16	80	10-16	126	2

Elektropumpe Typ *Electropompe type* Elettropompa tipo	b2	c2	e2	e3	f3	f2	g3	h3	i3	j2	k3	m3	m2	n3	o3	p3	z2	
	[mm]																	
KKCM080HG+001161N2	164	290	4	66	400	12	22	270	100	390	230	22	440	40	48	2	230	
KKCM080HD+001161N2	164	290	4	66	400	12	22	270	100	390	230	22	440	40	48	2	230	
KKCM080HA+001161N2	164	290	4	66	400	12	22	270	100	390	230	22	440	40	48	2	230	

Für die Zubehörteile siehe Seite 25 *Pour les accessoires voir page 25* Per accessori vedere a pagina 25

Änderungen vorbehalten
Modifications réservées
Modifiche riservate

K-KOMPACT DN80 KKCW080H

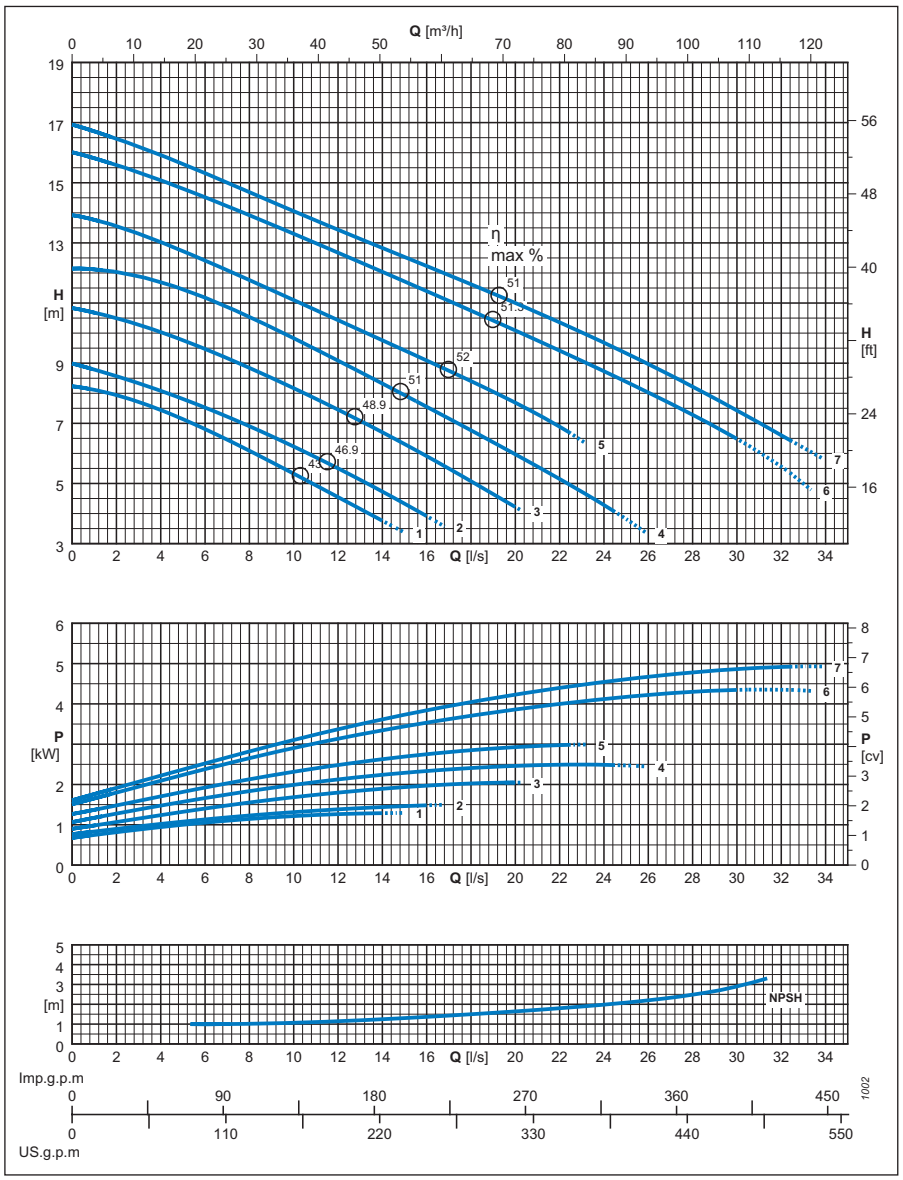

Pole
Pôles
Poli
4/50 Hz

Wirbelstrom-Laufrad
Roue vortex
Girante aperta arretrata

Typ *Type* Tipo	**KKCW080H**
Leitfähigkeits-Aufnehmer *Sonde de conductivité* Sonda di conduttività	**ja** *oui* sì

Elektropumpe Typ *Electropompe type* Elettropompa tipo	**Artikel Nr.** *N° Article* N° Articolo	**Kurve** *Courbe* Curva	**Motorleistung** *Puissance moteur* Potenza motore	**Fördermenge** - *Débit* - Portata														
				[l/s]	0	3	6	9	12	15	18	21	24	27	30	33		
			P2	[m³/h]	0	10,8	21,5	32	43	54	65	76	86	97	108	119		
		N°	[kW]	**Förderhöhe** - *Hauteur de refoulement* - Prevalenza														
KKCW080HN+001541N2	CA862361	1	1,5	[m]	8,2	7,7	6,8	5,7	4,5									
KKCW080HM+001541N2	CA862360	2	1,5	[m]	9	8,3	7,5	6,6	5,5	4,3								
KKCW080HI+002241N2	CA862359	3	2,2	[m]	10,8	10,3	9,5	8,5	7,5	6,3	5,1							
KKCW080HH+003041N2	CA862358	4	3	[m]	12,1	11,9	11,2	10,2	9,1	7,9	6,8	5,6	4,3					
KKCW080HE+003041N2	CA862357	5	3	[m]	13,9	13,3	12,4	11,4	10,4	9,4	8,4	7,3						
KKCW080HC+005542N2	CA862356	6	5,5	[m]	16	15,3	14,5	13,6	12,7	11,7	10,7	9,8	8,7	7,7	6,5	5		
KKCW080HA+005542N2	CA862355	7	5,5	[m]	16,9	16,2	15,3	14,4	13,4	12,5	11,6	10,7	9,7	8,6	7,4	6,2		
$NPSH_R$				[m]			1	1	1,2	1,3	1,5	1,6	1,9	2,3	2,6			

P2 = Abgabeleistung Motor

P2 = Puissance restituée par le moteur

P2 = Potenza resa dal motore.

Toleranz der Leistungen gemäss der Normen: UNI/ISO 9906 Klasse 2

Tolérances sur les performances selon normes: UNI/ISO 9906 Niveau 2

Tolleranze sulle prestazioni secondo norme: UNI/ISO 9906 Livello 2

Der gestrichelte Kurvenabschnitt stellt die Überschreitung des Einsatzbereichs dar.

La partie en pointillé de la courbe indique l'utilisation hors de la plage.

La parte tratteggiata della curva rappresenta il fuori campo di utilizzo.

Für die Zubehörteile siehe Seite 25

Pour les accessoires voir page 25

Per accessori vedere a pagina 25

Änderungen vorbehalten
Modifications réservées
Modifiche riservate

caprari

HÄNY

PM2-101053 01
5.2012

Häny AG • Pumpen, Turbinen und Systeme • Buechstr. 20 • CH-8645 Jona • Tel. +41 44 925 41 11 • Fax +41 44 923 38 44 • www.haeny.com

ABMESSUNGEN UND GEWICHTE
DIMENSIONS ET POIDS
DIMENSIONI DI INGOMBRO E PESI

Wirbelstrom-Laufrad
Roue vortex
Girante aperta arretrata

Pole
Pôles
Poli
4/50 Hz

Elektropumpe Typ
Electropompe type
Elettropompa tipo

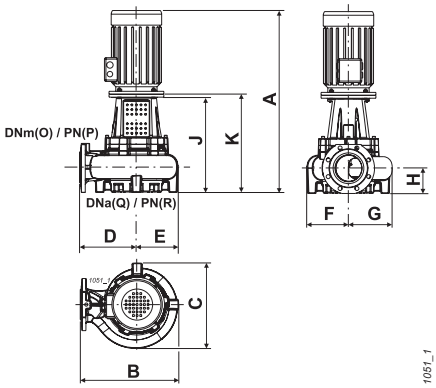

Vertikale Installation
Installation verticale
Installazione verticale

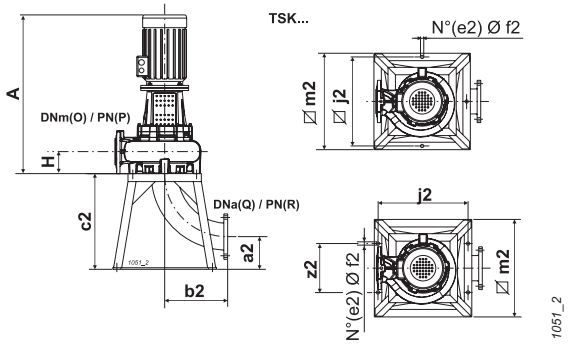

Horizontale Installation
Installation horizontale
Installazione orizzontale

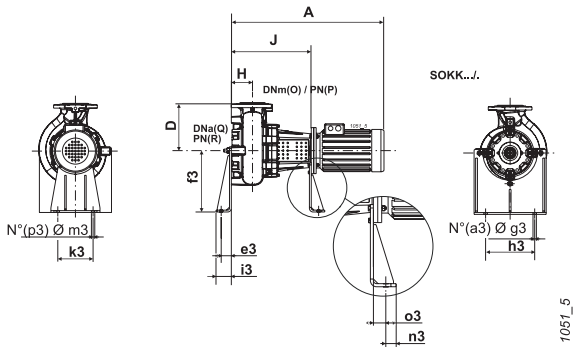

Elektropumpe Typ *Electropompe type* Elettropompa tipo	Kugeldurchgang *Passage libre* Passaggio libero	Gewicht *Poids* Peso	A	B	C	D	E	F	G	H	J	K	O	P	Q	R	a2	a3
	[mm]	[kg]	[mm]															
KKCW080HN+001541N2	ø 80	64,5	735	391	292	245	146	146	146	92	400	415	80	16	80	10-16	126	2
KKCW080HM+001541N2	ø 80	65	735	391	292	245	146	146	146	92	400	415	80	16	80	10-16	126	2
KKCW080HI+002241N2	ø 80	69	767	391	292	245	146	146	146	92	400	417	80	16	80	10-16	126	2
KKCW080HH+003041N2	ø 80	73	767	391	292	245	146	146	146	92	400	417	80	16	80	10-16	126	2
KKCW080HE+003041N2	ø 80	79	767	391	292	245	146	146	146	92	400	417	80	16	80	10-16	126	2
KKCW080HC+005542N2	ø 80	86	867	391	292	245	146	146	146	92	420	437	80	16	80	10-16	126	2
KKCW080HA+005542N2	ø 80	86	867	391	292	245	146	146	146	92	420	437	80	16	80	10-16	126	2

Elektropumpe Typ *Electropompe type* Elettropompa tipo	b2	c2	e2	e3	f3	f2	g3	h3	i3	j2	k3	m3	m2	n3	o3	p3	z2	
	[mm]																	
KKCW080HN+001541N2	164	290	4	66	400	12	22	270	100	390	230	22	440	40	48	2	230	
KKCW080HM+001541N2	164	290	4	66	400	12	22	270	100	390	230	22	440	40	48	2	230	
KKCW080HI+002241N2	164	290	4	66	400	12	22	270	100	390	230	22	440	40	48	2	230	
KKCW080HH+003041N2	164	290	4	66	400	12	22	270	100	390	230	22	440	40	48	2	230	
KKCW080HE+003041N2	164	290	4	66	400	12	22	270	100	390	230	22	440	40	48	2	230	
KKCW080HC+005542N2	164	290	4	66	400	12	22	270	100	390	230	22	440	40	48	2	230	
KKCW080HA+005542N2	164	290	4	66	400	12	22	270	100	390	230	22	440	40	48	2	230	

Für die Zubehörteile siehe Seite 25 *Pour les accessoires voir page 25* Per accessori vedere a pagina 25

Änderungen vorbehalten
Modifications réservées
Modifiche riservate

K-KOMPACT DN80 — KKCM080H

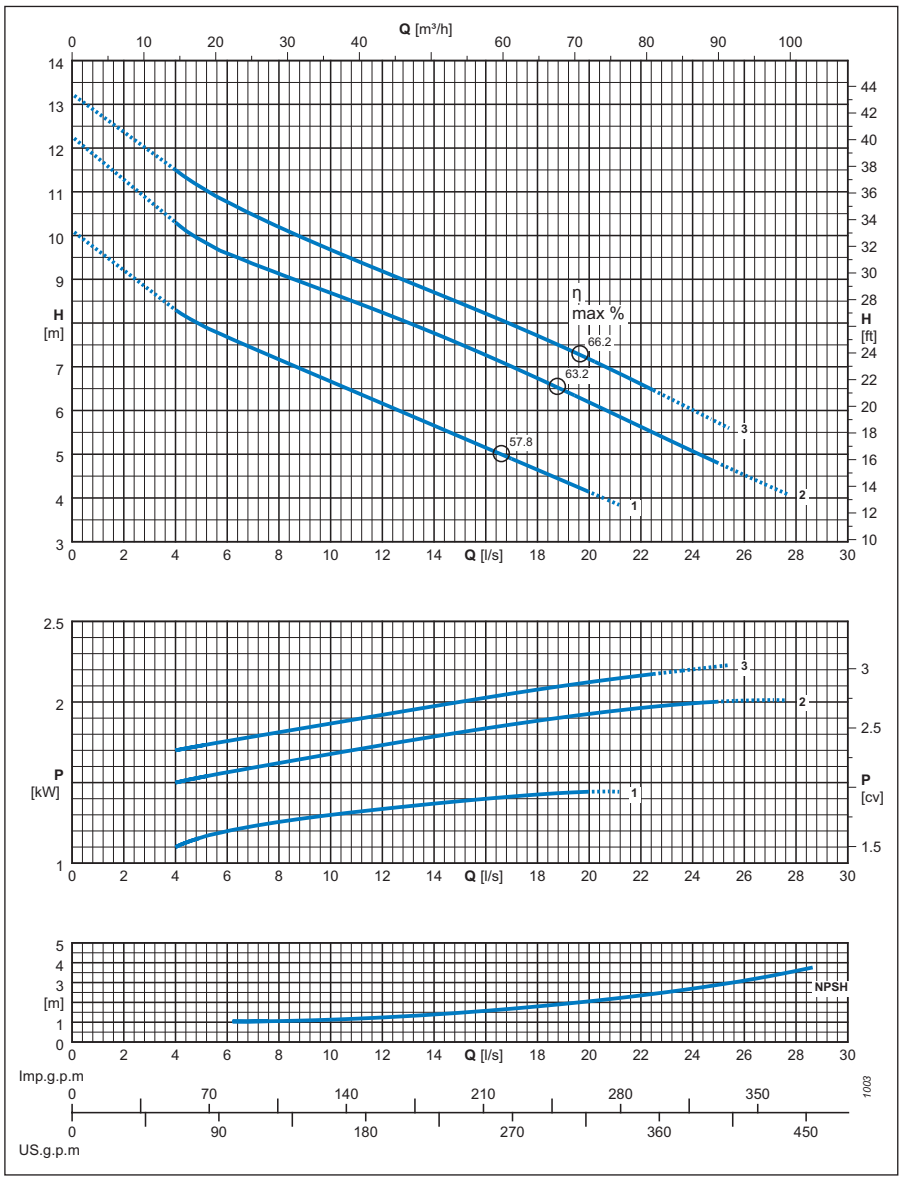

Pole
Pôles
Poli
4/50 Hz

Einkanal-Laufrad
Roue monocanal
Girante monocanale

Typ *Type* Tipo	**KKCM080H**
Leitfähigkeits-Aufnehmer *Sonde de conductivité* Sonda di conduttività	**ja** *oui* si

Elektropumpe Typ *Electropompe type* Elettropompa tipo	**Artikel Nr.** *N° Article* N° Articolo	**Kurve** *Courbe* Curva	**Motorleistung** *Puissance moteur* Potenza motore	**Fördermenge** - *Débit* - Portata															
				[l/s]	0	6	9	12	15	18	21	24	27	30				
			P2	[m³/h]	0	21,5	32	43	54	65	76	86	97	108				
		N°	[kW]	**Förderhöhe** - *Hauteur de refoulement* - Prevalenza														
KKCM080HG+001541N2	CA862341	1	1,5	[m]	10,1	7,7	6,9	6,2	5,4	4,6	3,9							
KKCM080HD+002241N2	CA862340	2	2,2	[m]	12,3	9,6	8,9	8,2	7,5	6,7	5,9	5,1	4,3					
KKCM080HC+002241N2	CA862339	3	2,2	[m]	13,2	10,8	9,9	9,2	8,5	7,7	6,9	6						
$NPSH_R$				[m]			1,1	1,2	1,5	1,9	2,6	2,7	3,2					

P2 = Abgabeleistung Motor
P2 = Puissance restituée par le moteur
P2 = Potenza resa dal motore.

Toleranz der Leistungen gemäss der Normen: UNI/ISO 9906 Klasse 2
Tolérances sur les performances selon normes: UNI/ISO 9906 Niveau 2
Tolleranze sulle prestazioni secondo norme: UNI/ISO 9906 Livello 2

Der gestrichelte Kurvenabschnitt stellt die Überschreitung des Einsatzbereichs dar.
La partie en pointillé de la courbe indique l'utilisation hors de la plage.
La parte tratteggiata della curva rappresenta il fuori campo di utilizzo.

Für die Zubehörteile siehe Seite 25
Pour les accessoires voir page 25
Per accessori vedere a pagina 25

Änderungen vorbehalten
Modifications réservées
Modifiche riservate

caprari

HÄNY

ABMESSUNGEN UND GEWICHTE
DIMENSIONS ET POIDS
DIMENSIONI DI INGOMBRO E PESI

Einkanal-Laufrad
Roue monocanal
Girante monocanale

Pole
Pôles
Poli
4/50 Hz

Elektropumpe Typ
Electropompe type
Elettropompa tipo

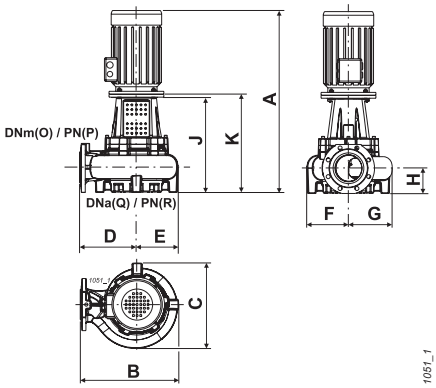

Vertikale Installation
Installation verticale
Installazione verticale

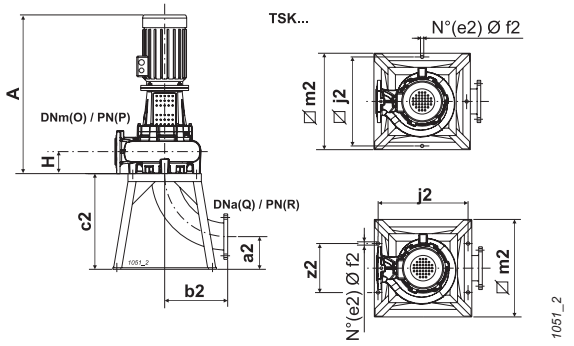

Horizontale Installation
Installation horizontale
Installazione orizzontale

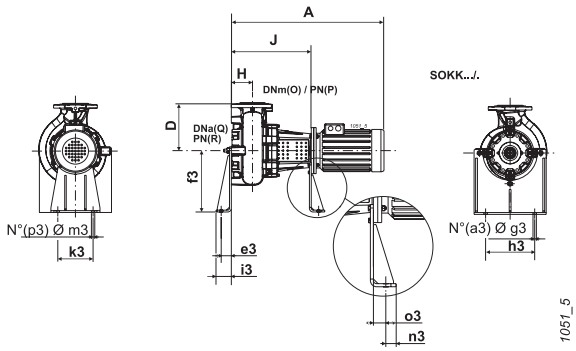

Elektropumpe Typ *Electropompe type* Elettropompa tipo	Kugeldurchgang *Passage libre* Passaggio libero	Gewicht *Poids* Peso	A	B	C	D	E	F	G	H	J	K	O	P	Q	R	a2	a3
	[mm]	[kg]	[mm]															
KKCM080HG+001541N2	ø 75	71,5	744	407	317	245	162	144	173	121	409	424	80	16	80	10-16	126	2
KKCM080HD+002241N2	ø 75	75,5	776	407	317	245	162	144	173	121	409	426	80	16	80	10-16	126	2
KKCM080HC+002241N2	ø 75	75,5	776	407	317	245	162	144	173	121	409	426	80	16	80	10-16	126	2

Elektropumpe Typ *Electropompe type* Elettropompa tipo	b2	c2	e2	e3	f3	f2	g3	h3	i3	j2	k3	m3	m2	n3	o3	p3	z2	
	[mm]																	
KKCM080HG+001541N2	164	290	4	66	400	12	22	270	100	390	230	22	440	40	48	2	230	
KKCM080HD+002241N2	164	290	4	66	400	12	22	270	100	390	230	22	440	40	48	2	230	
KKCM080HC+002241N2	164	290	4	66	400	12	22	270	100	390	230	22	440	40	48	2	230	

Für die Zubehörteile siehe Seite 25 *Pour les accessoires voir page 25* Per accessori vedere a pagina 25

Änderungen vorbehalten
Modifications réservées
Modifiche riservate

K-KOMPACT DN80 KKCW080H

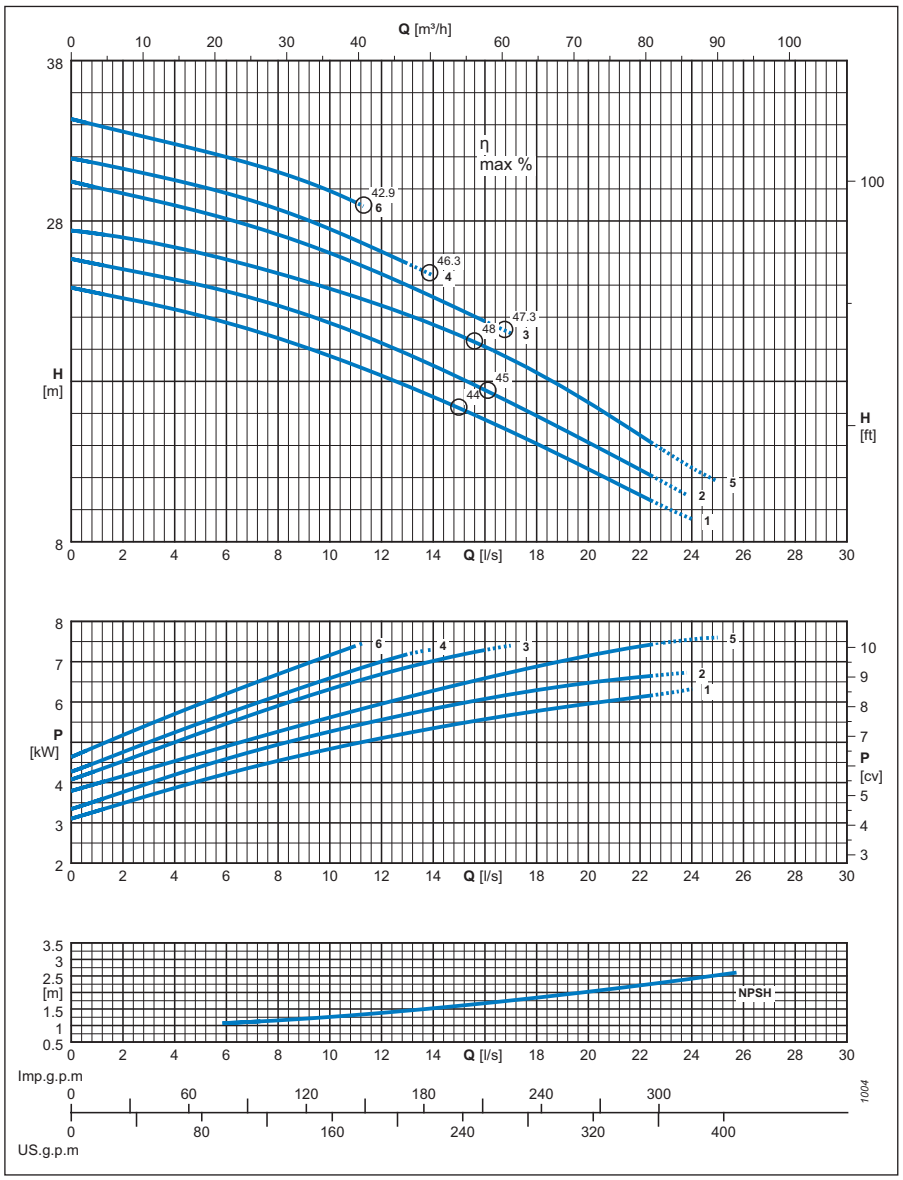

Pole
Pôles
Poli
2/50 Hz

Wirbelstrom-Laufrad
Roue vortex
Girante aperta arretrata

Typ *Type* Tipo	**KKCW080H**
Leitfähigkeits-Aufnehmer *Sonde de conductivité* Sonda di conduttività	**ja** *oui* si

Elektropumpe Typ *Electropompe type* Elettropompa tipo	**Artikel Nr.** *N° Article* N° Articolo	**Kurve** *Courbe* Curva	**Motorleistung** *Puissance moteur* Potenza motore	**Fördermenge** - *Débit* - Portata														
			P2	[l/s]	0	3	6	9	12	15	18	21	24	27	30			
				[m³/h]	0	10,8	21,5	32	43	54	65	76	86	97	108			
		N°	[kW]	**Förderhöhe** - *Hauteur de refoulement* - Prevalenza														
KKCW080HW+007522N2	CA862318	1	7,5	[m]	23,8	22,8	21,7	20,1	18,4	16,3	14,1	11,7	9,4					
KKCW080HT+007522N2	CA862317	2	7,5	[m]	25,6	24,7	23,6	22,2	20,4	18,2	15,8	13,3						
KKCW080HR+007522N2	CA862316	3	7,5	[m]	30,5	29,3	28,1	26,6	24,7	22,5								
KKCW080HQ+007522N2	CA862315	4	7,5	[m]	31,9	30,9	29,7	28,1	26,1									
KKCW080HP+007522N2	CA862314	5	7,5	[m]	27,4	26,7	25,6	24,3	22,7	20,9	18,5	15,7	12,6					
KKCW080HN+007522N2	CA862313	6	7,5	[m]	34,4	33,2	32	30,5										
$NPSH_R$				[m]			1,1	1,2	1,4	1,6	1,8	2,1	2,5					

P2 = Abgabeleistung Motor

P2 = Puissance restituée par le moteur

P2 = Potenza resa dal motore.

Toleranz der Leistungen gemäss der Normen: UNI/ISO 9906 Klasse 2

Tolérances sur les performances selon normes: UNI/ISO 9906 Niveau 2

Tolleranze sulle prestazioni secondo norme: UNI/ISO 9906 Livello 2

Der gestrichelte Kurvenabschnitt stellt die Überschreitung des Einsatzbereichs dar.

La partie en pointillé de la courbe indique l'utilisation hors de la plage.

La parte tratteggiata della curva rappresenta il fuori campo di utilizzo.

Für die Zubehörteile siehe Seite 25

Pour les accessoires voir page 25

Per accessori vedere a pagina 25

Änderungen vorbehalten
Modifications réservées
Modifiche riservate

caprari

HÄNY

PM2-101053 01
5.2012

ABMESSUNGEN UND GEWICHTE
DIMENSIONS ET POIDS
DIMENSIONI DI INGOMBRO E PESI

Wirbelstrom-Laufrad
Roue vortex
Girante aperta arretrata

Pole
Pôles
Poli
2/50 Hz

Elektropumpe Typ
Electropompe type
Elettropompa tipo

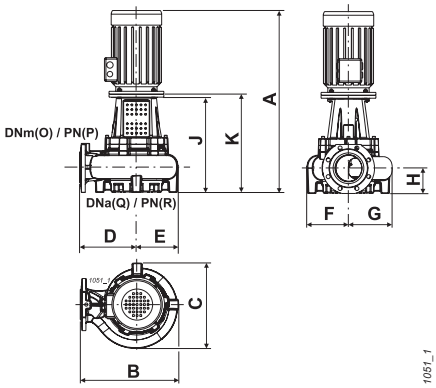

Vertikale Installation
Installation verticale
Installazione verticale

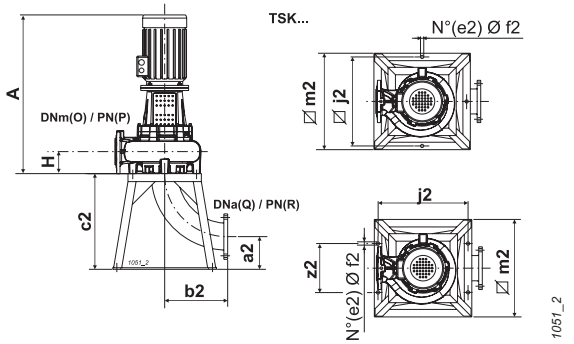

Horizontale Installation
Installation horizontale
Installazione orizzontale

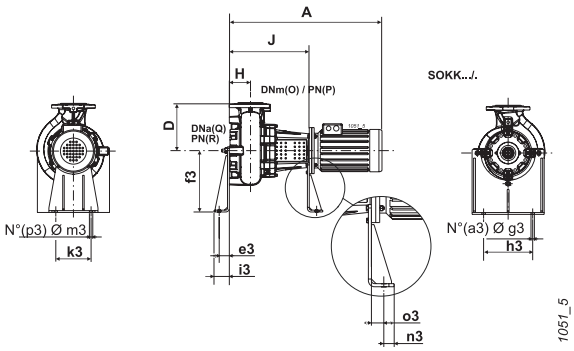

Elektropumpe Typ *Electropompe type* Elettropompa tipo	Kugeldurchgang *Passage libre* Passaggio libero	Gewicht *Poids* Peso	A	B	C	D	E	F	G	H	J	K	O	P	Q	R	a2	a3
	[mm]	[kg]	[mm]															
KKCW080HW+007522N2	ø 80	85	867	391	292	245	146	146	146	92	420	437	80	16	80	10-16	126	2
KKCW080HT+007522N2	ø 80	85	867	391	292	245	146	146	146	92	420	437	80	16	80	10-16	126	2
KKCW080HR+007522N2	ø 80	85	867	391	292	245	146	146	146	92	420	437	80	16	80	10-16	126	2
KKCW080HQ+007522N2	ø 80	85,5	867	391	292	245	146	146	146	92	420	437	80	16	80	10-16	126	2
KKCW080HP+007522N2	ø 80	85,5	867	391	292	245	146	146	146	92	420	437	80	16	80	10-16	126	2
KKCW080HN+007522N2	ø 80	85,5	867	391	292	245	146	146	146	92	420	437	80	16	80	10-16	126	2

Elektropumpe Typ *Electropompe type* Elettropompa tipo	b2	c2	e2	e3	f3	f2	g3	h3	i3	j2	k3	m3	m2	n3	o3	p3	z2	
	[mm]																	
KKCW080HW+007522N2	164	290	4	66	400	12	22	270	100	390	230	22	440	40	48	2	230	
KKCW080HT+007522N2	164	290	4	66	400	12	22	270	100	390	230	22	440	40	48	2	230	
KKCW080HR+007522N2	164	290	4	66	400	12	22	270	100	390	230	22	440	40	48	2	230	
KKCW080HQ+007522N2	164	290	4	66	400	12	22	270	100	390	230	22	440	40	48	2	230	
KKCW080HP+007522N2	164	290	4	66	400	12	22	270	100	390	230	22	440	40	48	2	230	
KKCW080HN+007522N2	164	290	4	66	400	12	22	270	100	390	230	22	440	40	48	2	230	

Für die Zubehörteile siehe Seite 25 *Pour les accessoires voir page 25* Per accessori vedere a pagina 25

Änderungen vorbehalten
Modifications réservées
Modifiche riservate

K-KOMPACT DN100 KKCM100H

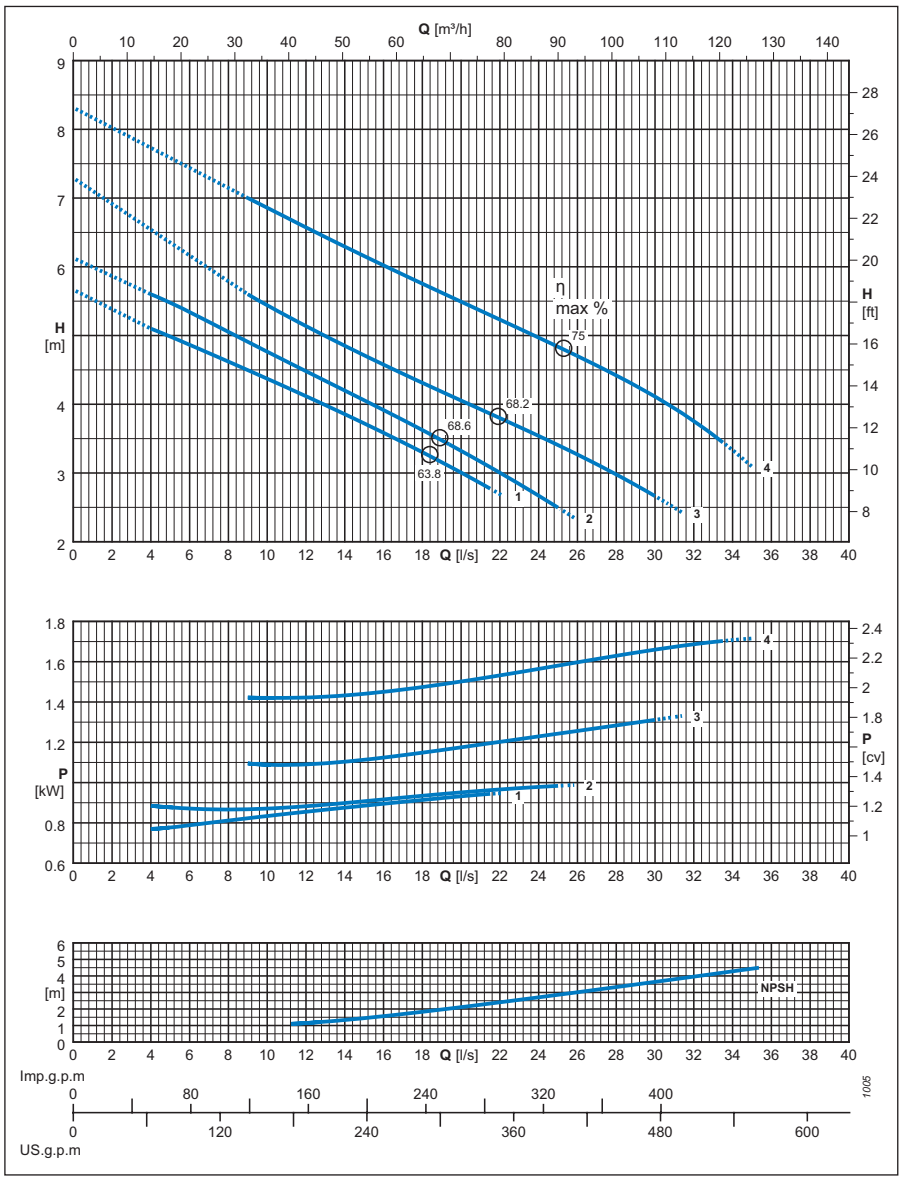

Pole
Pôles
Poli
6/50 Hz

Einkanal-Laufrad
Roue monocanal
Girante monocanale

Typ *Type* Tipo	**KKCM100H**
Leitfähigkeits-Aufnehmer *Sonde de conductivité* Sonda di conduttività	**ja** *oui* si

Elektropumpe Typ *Electropompe type* Elettropompa tipo	**Artikel Nr.** *N° Article* N° Articolo	**Kurve** *Courbe* Curva	**Motorleistung** *Puissance moteur* Potenza motore	**Fördermenge** - *Débit* - Portata														
			P2	[l/s]	0	4	8	12	16	20	24	28	32	36				
				[m³/h]	0	14,4	29	43	58	72	86	101	115	130				
		N°	[kW]	**Förderhöhe** - *Hauteur de refoulement* - Prevalenza														
KKCM100HL+001161N2	CA862383	1	1,1	[m]	5,7	5,1	4,6	4,1	3,6	3								
KKCM100HG+001161N2	CA862382	2	1,1	[m]	6,1	5,6	5,1	4,5	3,9	3,3	2,7							
KKCM100HD+001561N2	CA862381	3	1,5	[m]	7,3	-	-	5,1	4,6	4,1	3,5	3						
KKCM100HA+002261N2	CA862380	4	2,2	[m]	8,3	-	-	6,6	6	5,5	5	4,4	3,8					
$NPSH_R$				[m]				1,1	1,6	2,1	2,7	3,3	3,9					

P2 = Abgabeleistung Motor

P2 = Puissance restituée par le moteur

P2 = Potenza resa dal motore.

Toleranz der Leistungen gemäss der Normen: UNI/ISO 9906 Klasse 2

Tolérances sur les performances selon normes: UNI/ISO 9906 Niveau 2

Tolleranze sulle prestazioni secondo norme: UNI/ISO 9906 Livello 2

Der gestrichelte Kurvenabschnitt stellt die Überschreitung des Einsatzbereichs dar.

La partie en pointillé de la courbe indique l'utilisation hors de la plage.

La parte tratteggiata della curva rappresenta il fuori campo di utilizzo.

Für die Zubehörteile siehe Seite 25

Pour les accessoires voir page 25

Per accessori vedere a pagina 25

Änderungen vorbehalten
Modifications réservées
Modifiche riservate

ABMESSUNGEN UND GEWICHTE
DIMENSIONS ET POIDS
DIMENSIONI DI INGOMBRO E PESI

Einkanal-Laufrad
Roue monocanal
Girante monocanale

Pole
Pôles
Poli
6/50 Hz

Elektropumpe Typ
Electropompe type
Elettropompa tipo

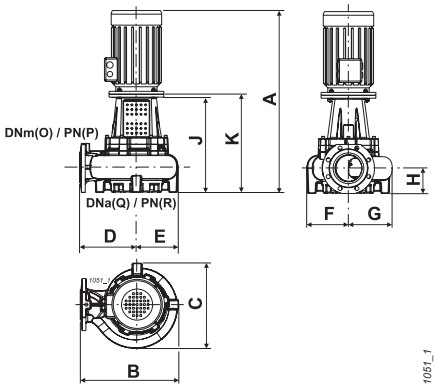

Vertikale Installation
Installation verticale
Installazione verticale

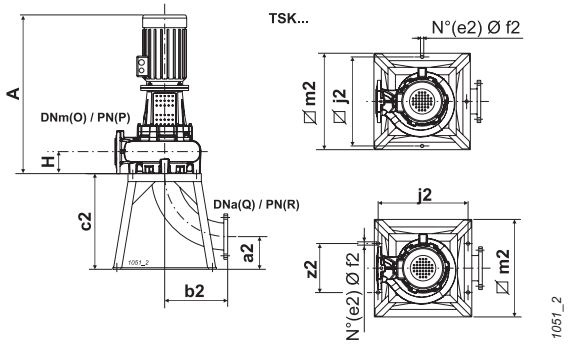

Horizontale Installation
Installation horizontale
Installazione orizzontale

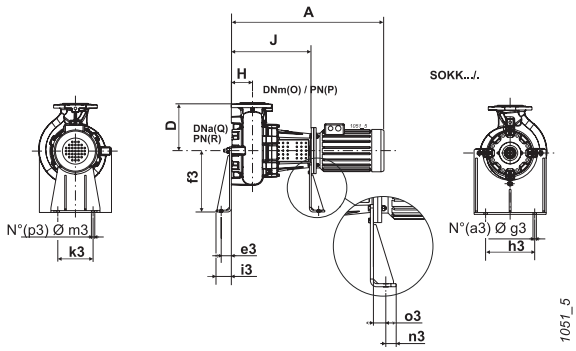

Elektropumpe Typ *Electropompe type* Elettropompa tipo	Kugeldurchgang *Passage libre* Passaggio libero	Gewicht *Poids* Peso	A	B	C	D	E	F	G	H	J	K	O	P	Q	R	a2	a3
	[mm]	[kg]	[mm]															
KKCM100HL+001161N2	ø 80	76	747	435	370	255	180	172	198	118	412	427	100	16	100	10	135	2
KKCM100HG+001161N2	ø 80	76	747	435	370	255	180	172	198	118	412	427	100	16	100	10	135	2
KKCM100HD+001561N2	ø 80	84	779	435	370	255	180	172	198	118	412	429	100	16	100	10	135	2
KKCM100HA+002261N2	ø 80	90	819	435	370	255	180	172	198	118	412	429	100	16	100	10	135	2

Elektropumpe Typ *Electropompe type* Elettropompa tipo	b2	c2	e2	e3	f3	f2	g3	h3	i3	j2	k3	m3	m2	n3	o3	p3		
	[mm]																	
KKCM100HL+001161N2	204	340	4	66	400	22	22	320	100	600	230	22	650	40	48	2		
KKCM100HG+001161N2	204	340	4	66	400	22	22	320	100	600	230	22	650	40	48	2		
KKCM100HD+001561N2	204	340	4	66	400	22	22	320	100	600	230	22	650	40	48	2		
KKCM100HA+002261N2	204	340	4	66	400	22	22	320	100	600	230	22	650	40	48	2		

Für die Zubehörteile siehe Seite 25 *Pour les accessoires voir page 25* Per accessori vedere a pagina 25

Änderungen vorbehalten
Modifications réservées
Modifiche riservate

K-KOMPACT DN100 KKCM100H

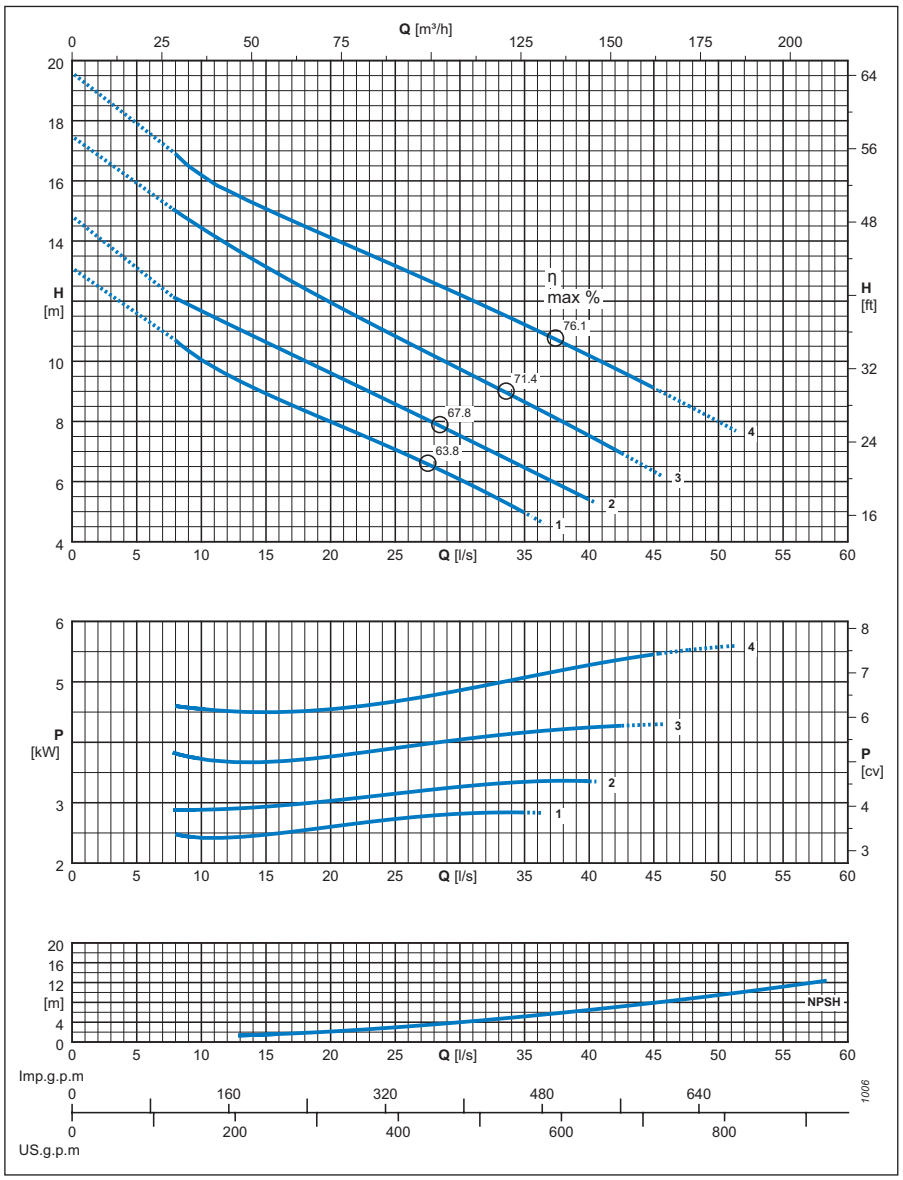

Pole
Pôles
Poli
4/50 Hz

Einkanal-Laufrad
Roue monocanal
Girante monocanale

Typ *Type* Tipo	**KKCM100H**
Leitfähigkeits-Aufnehmer *Sonde de conductivité* Sonda di conduttività	**ja** *oui* sì

Elektropumpe Typ *Electropompe type* Elettropompa tipo	**Artikel Nr.** *N° Article* N° Articolo	**Kurve** *Courbe* Curva	**Motorleistung** *Puissance moteur* Potenza motore	**Fördermenge** - *Débit* - Portata														
				[l/s]	0	12	18	24	30	36	42	48	54	60	66			
			P2	[m³/h]	0	43	65	86	108	130	151	173	194	216	238			
		N°	[kW]	**Förderhöhe** - *Hauteur de refoulement* - Prevalenza														
KKCM100HL+003041N2	CA862345	1	3	[m]	13,1	9,6	8,4	7,3	6,1	4,7								
KKCM100HG+004041N2	CA862344	2	4	[m]	14,8	11,3	10	8,8	7,5	6,3								
KKCM100HD+005542N2	CA862343	3	5,5	[m]	17,5	13,9	12,4	11,1	9,7	8,4	7,1							
KKCM100HA+005542N2	CA862342	4	5,5	[m]	19,6	15,7	14,5	13,4	12,2	11	9,8	8,4						
$NPSH_R$				[m]			2,6	4,2	6,4	9,2	6,6	8,8	10,7					

P2 = Abgabeleistung Motor

P2 = Puissance restituée par le moteur

P2 = Potenza resa dal motore.

Toleranz der Leistungen gemäss der Normen: UNI/ISO 9906 Klasse 2

Tolérances sur les performances selon normes: UNI/ISO 9906 Niveau 2

Tolleranze sulle prestazioni secondo norme: UNI/ISO 9906 Livello 2

Der gestrichelte Kurvenabschnitt stellt die Überschreitung des Einsatzbereichs dar.

La partie en pointillé de la courbe indique l'utilisation hors de la plage.

La parte tratteggiata della curva rappresenta il fuori campo di utilizzo.

Für die Zubehörteile siehe Seite 25

Pour les accessoires voir page 25

Per accessori vedere a pagina 25

Änderungen vorbehalten
Modifications réservées
Modifiche riservate

caprari

HÄNY

PM2-101053 01
5.2012

Häny AG • Pumpen, Turbinen und Systeme • Buechstr. 20 • CH-8645 Jona • Tel. +41 44 925 41 11 • Fax +41 44 923 38 44 • www.haeny.com

ABMESSUNGEN UND GEWICHTE
DIMENSIONS ET POIDS
DIMENSIONI DI INGOMBRO E PESI

Einkanal-Laufrad
Roue monocanal
Girante monocanale

Pole
Pôles
Poli
4/50 Hz

Elektropumpe Typ
Electropompe type
Elettropompa tipo

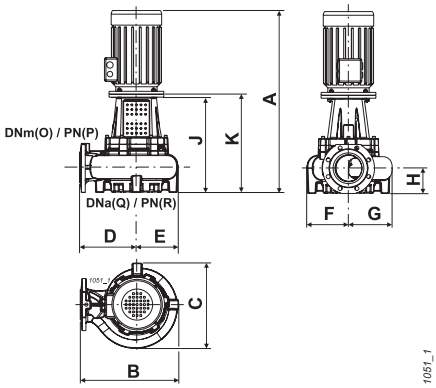

Vertikale Installation
Installation verticale
Installazione verticale

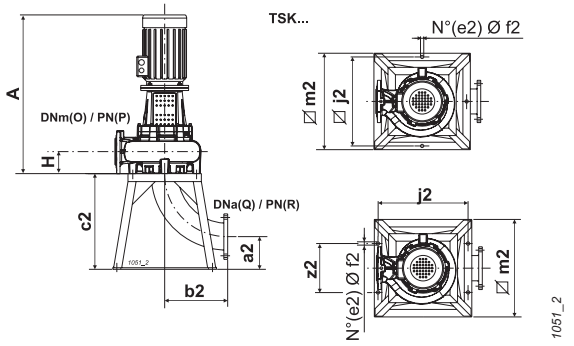

Horizontale Installation
Installation horizontale
Installazione orizzontale

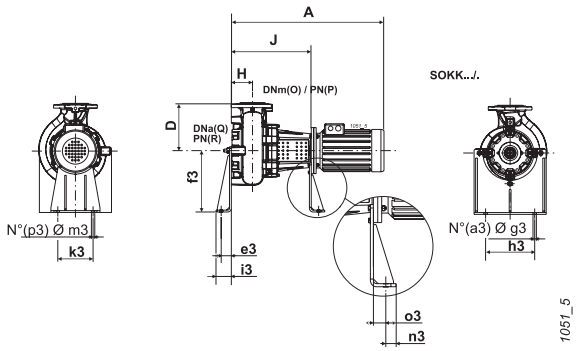

Elektropumpe Typ *Electropompe type* Elettropompa tipo	Kugeldurchgang *Passage libre* Passaggio libero	Gewicht *Poids* Peso	A	B	C	D	E	F	G	H	J	K	O	P	Q	R	a2	a3
	[mm]	[kg]	[mm]															
KKCM100HL+003041N2	ø 80	87	779	435	370	255	180	172	198	118	412	429	100	16	100	10	135	2
KKCM100HG+004041N2	ø 80	93	819	435	370	255	180	172	198	118	412	429	100	16	100	10	135	2
KKCM100HD+005542N2	ø 80	108	879	435	370	255	180	172	198	118	432	449	100	16	100	10	135	2
KKCM100HA+005542N2	ø 80	110	879	435	370	255	180	172	198	118	432	449	100	16	100	10	135	2

Elektropumpe Typ *Electropompe type* Elettropompa tipo	b2	c2	e2	e3	f3	f2	g3	h3	i3	j2	k3	m3	m2	n3	o3	p3		
	[mm]																	
KKCM100HL+003041N2	204	340	4	66	400	22	22	320	100	600	230	22	650	40	48	2		
KKCM100HG+004041N2	204	340	4	66	400	22	22	320	100	600	230	22	650	40	48	2		
KKCM100HD+005542N2	204	340	4	66	400	22	22	320	100	600	230	22	650	40	48	2		
KKCM100HA+005542N2	204	340	4	66	400	22	22	320	100	600	230	22	650	40	48	2		

Für die Zubehörteile siehe Seite 25 *Pour les accessoires voir page 25* Per accessori vedere a pagina 25

Änderungen vorbehalten
Modifications réservées
Modifiche riservate

Zubehör
Accessoires
Accessori

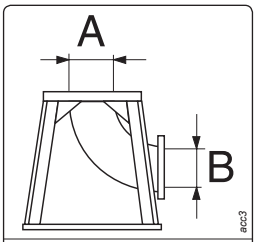

Stützgestell
(feuerverzinkter Stahl)
Chassis de soutien
(acier galvanisé)
Telaio di sostegno
(acciaio zincato a caldo)

Typ *Type* Tipo	A		B		Gewicht *Poids* Peso	Elektropumpe Typ *Electropompe type* Elettropompa tipo					
	DN	UNI PN	DN	UNI PN	[kg]	KKCW080H	KKCM080H	KKCM100H			
TSKK80A	80	10	80	10	35	•	•	-			
TSK100A	100	10	100	10	34	-	-	•			

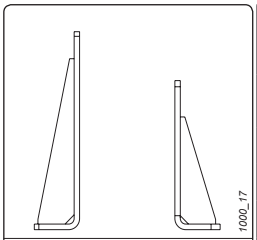

Führungsrohre
(Stahl mit Schutzlack)
Support de soutien (Acier revêtu de peinture de protection)
Supporti di sostegno
(acciaio con vernice protettiva)

Typ *Type* Tipo	Gewicht *Poids* Peso [kg]	Elektropumpe Typ *Electropompe type* Elettropompa tipo					
		KKCW080H	KKCM080H	KKCM100H			
SOKK80/1	33	1,1-1,5	1,1-1,5	-			
SOKK80/2	32	2,2-3	2,2	-			
SOKK80/3	33	5,5-7,5	-	-			
SOKK100/1	34,5	-	-	1,1			
SOKK100/2	35,5	-	-	1,5-2,2-3-4			
SOKK100/3	34	-	-	-			

Änderungen vorbehalten
Modifications réservées
Modifiche riservate

Leistungsbereich
Champs de performances
Campo di prestazioni

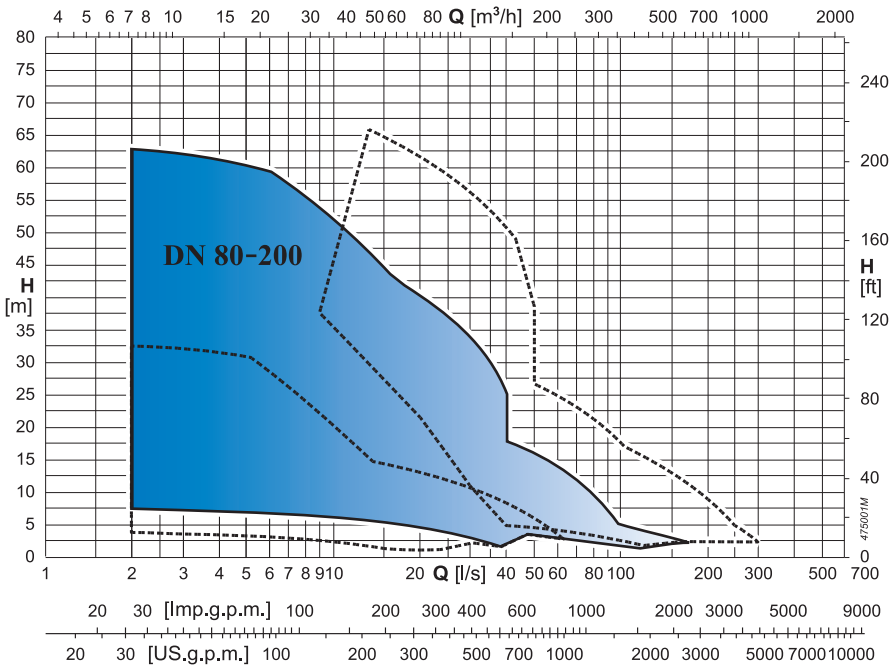

Erklärung der Typenbezeichnung der Elektropumpe
Exemplification du sigle de l'elettropompe
Esemplificazione sigla elettropompa

Gemeincode mit Motorbezeichnung
Codes communs avec le sigle moteur
Comunanze con sigla motore

KK	C	W	080	L	A	0030	2	1	N	2	/	#####
		M	100	N	B	0040	4	2				
		D	150		C	0055	6					
			200		D	...						
					...							

Baureihe - *Série* - Serie

50 Hz

Laufrad: Wirbelstrom-Laufrad "W"; Einkanal-Version "M"; Zweikanal "D"
Roue: vortex "W"; monocanal "M"; à 2 canaux "D"
Girante: a vortice "W"; monocanale "M"; bicanale "D"

Baugrösse der hydraulischen Teile (DNm)
Grandeur partie hydraulique (DNm)
Grandezza parte idraulica (DNm)

Flanschgrösse Elektromotor
Dimension bride moteur électrique
Grandezza flangiatura motore elettrico

Laufraddurchmesser - *Réduction roue* - Riduzione girante

Abgabelleistung Motor Code
Code puissance rendemet moteur
Codice potenza resa motore

Polzahl - *Nombre de pôles* - Numero poli

Baudaten elektrischer Drehstrommotor, Isolierstoffklasse F, Schutzart IP55-IEC
Caractéristiques de fabrication moteur électrique triphasé, classe d'isolation F, degré de protection IP55-IEC
Caratteristiche costruttive motore elettrico trifase, classe di isolamento F, grado di protezione IP55-IEC
1 = 230 (220-240) V-D / 400 (380-415) V-Y
2 = 400 (380-415) V-D / 700 (660-720) V-Y
S = **Spezialausführung** - *Spéciaux* - Speciali

Standard Elektropumpe: (N)
Electropompe standard: (N)
Elettropompa standard: (N)

Code - *Code générationnel* - Codice generazionale

Verschiedene Spezialitäten - *Spécialités diverses* - Specialità varie

Änderungen vorbehalten
Modifications réservées
Modifiche riservate

caprari

HÄNY

Konstruktion und Werkstoffe
Construction et matériaux
Costruzione e materiali

KKCW080L
KKCM080L
KKCW100L
KKCM150L
KKCD200N

Bezeichnung		Werkstoffe
1.	**Laufradgehäuse**	**Grauguss**
2.	**Laufrad**	**Grauguss**
4.	**Spaltring**	**Stahl / Gummi**
8.	**O-Ringdichtung**	**Gummi**
9.	**Pumpenseitige Gleitringdichtung**	**Siliziumkarbid**
10.	**Kugellagerflansch**	**Sphäroguss**
11.	**Kugellager**	**-**
12.	**Kugellagerflansch**	**Grauguss**
13.	**Ölgehäuse**	**Grauguss**
14.	**Kabelstopfbüchse**	**Messing / Zinn**
21.	**Verbindungshalterung**	**Grauguss**
22.	**Pumpwelle**	**Edelstahl**
23.	**Leitfähigkeitsaufnehmer**	**Messing**
24.	**Schutzgehäuse**	**Edelstahl**
25.	**Ringdichtung**	**Gummi**
27.	**Seegerring**	**Stahl**
29.	**Kugellager**	**-**
30.	**Tellerfeder**	**Stahl für Feder**
32.	**O-Ringdichtung**	**Nitrilgummi**
33.	**O-Ringdichtung**	**Nitrilgummi**
35.	**Verschluss**	**Edelstahl**
36.	**Motorseitige Gleitringdichtung**	**Graphit**
37.	**Kabeldruck-Gummi**	**Gummi**
Nomenclature		*Matériaux*
1.	*Corps de pompe*	*Fonte grise*
2.	*Roue*	*Fonte grise*
4.	*Bague d'usure*	*Acier/Caoutchouc*
8.	*Joint torique*	*Caoutchouc*
9.	*Garniture mécanique côté pompe*	*Carbure de silicium*
10.	*Support de roulement*	*Fonte sphéroidale*
11.	*Roulement*	*-*
12.	*Bride roulement*	*Fonte grise*
13.	*Boide huile*	*Fonte grise*
14.	*Presse étoupe de câble*	*Laiton/ Étain*
21.	*Support connexion*	*Fonte grise*
22.	*Arbre pompe*	*Acier inox*
23.	*Sonde de conductivité*	*Laiton*
24.	*Carter de protection*	*Acier inox*
25.	*Joint torique*	*Caoutchouc*
27.	*Circlips*	*Acier*
29.	*Roulement*	*-*
30.	*Ressort à boisseau*	*Acier à reccort*
32.	*Joint torique*	*Caoutchouc au nitrile*
33.	*Joint torique*	*Caoutchouc au nitrile*
35.	*Bouchon*	*Acier inox*
36.	*Garniyure mécanique côté moteur*	*Graphite*
37.	*Caoutchouc pressecable*	*Caoutchouc*
Nomenclatura		Materiali
1.	Corpo mandata	Ghisa grigia
2.	Girante	Ghisa grigia
4.	Anello sede girante	Acciaio/gomma
8.	Anello tenuta OR	Gomma
9.	Tenuta meccanica lato pompa	Carburo di silicio
10.	Supporto cuscinetto	Ghisa sferoidale
11.	Cuscinetto	-
12.	Flangia cuscinetto	Ghisa grigia
13.	Scatola olio	Ghisa grigia
14.	Pressacavo	Ottone / stagno
21.	Supporto di collegamento	Ghisa grigia
22.	Albero pompa	Acciao inox
23.	Sondino conduttività	Ottone
24.	Carter di protezione	Acciaio inox
25.	Anello di tenuta	Gomma
27.	Anello elastico	Acciaio
29.	Cuscinetto	-
30.	Molle a tazza	Acciaio per molle
32.	Anello tenuta OR	Gomma nitrilica
33.	Anello tenuta OR	Gomma nitrilica
35.	Tappo	Acciaio inox
36.	Tenuta meccanica lato motore	Grafite
37.	Gommino pressacavo	Gomma

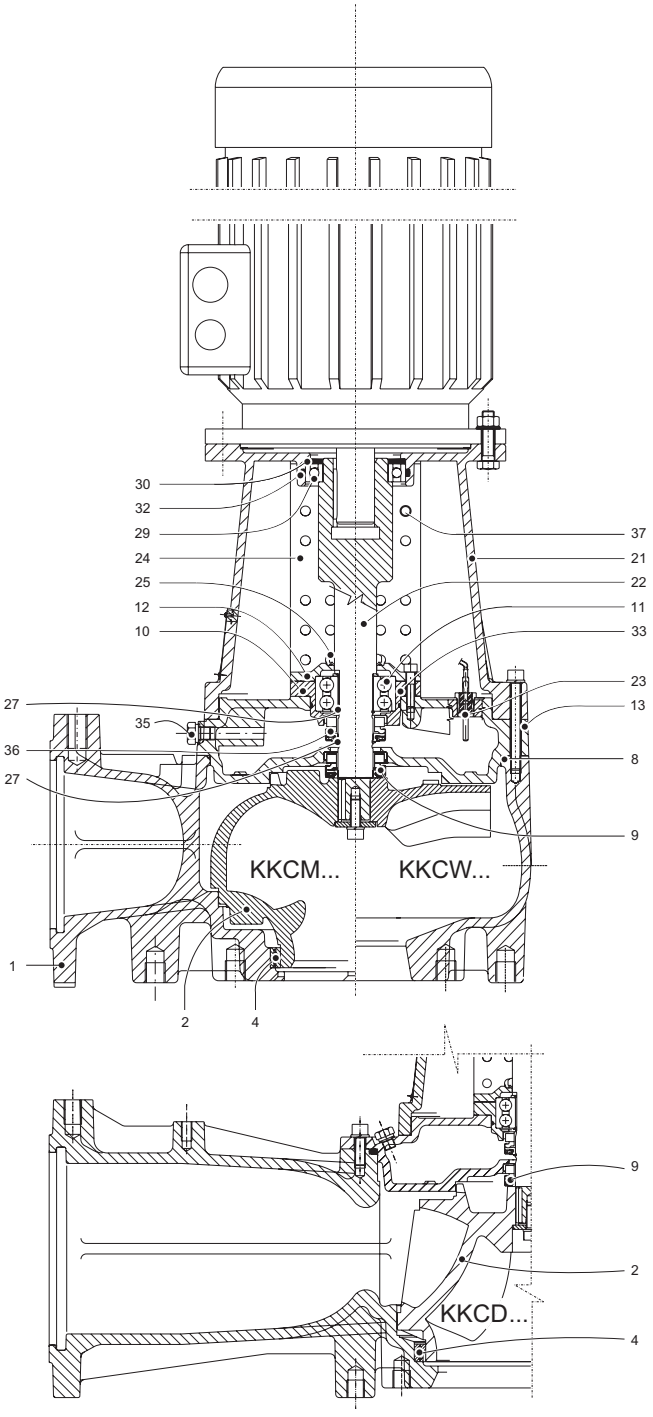

Änderungen vorbehalten
Modifications réservées
Modifiche riservate

caprari

HÄNY

Häny AG • Pumpen, Turbinen und Systeme • Buechstr. 20 • CH-8645 Jona • Tel. +41 44 925 41 11 • Fax +41 44 923 38 44 • www.haeny.com

K-KOMPACT DN80 KKCW080L

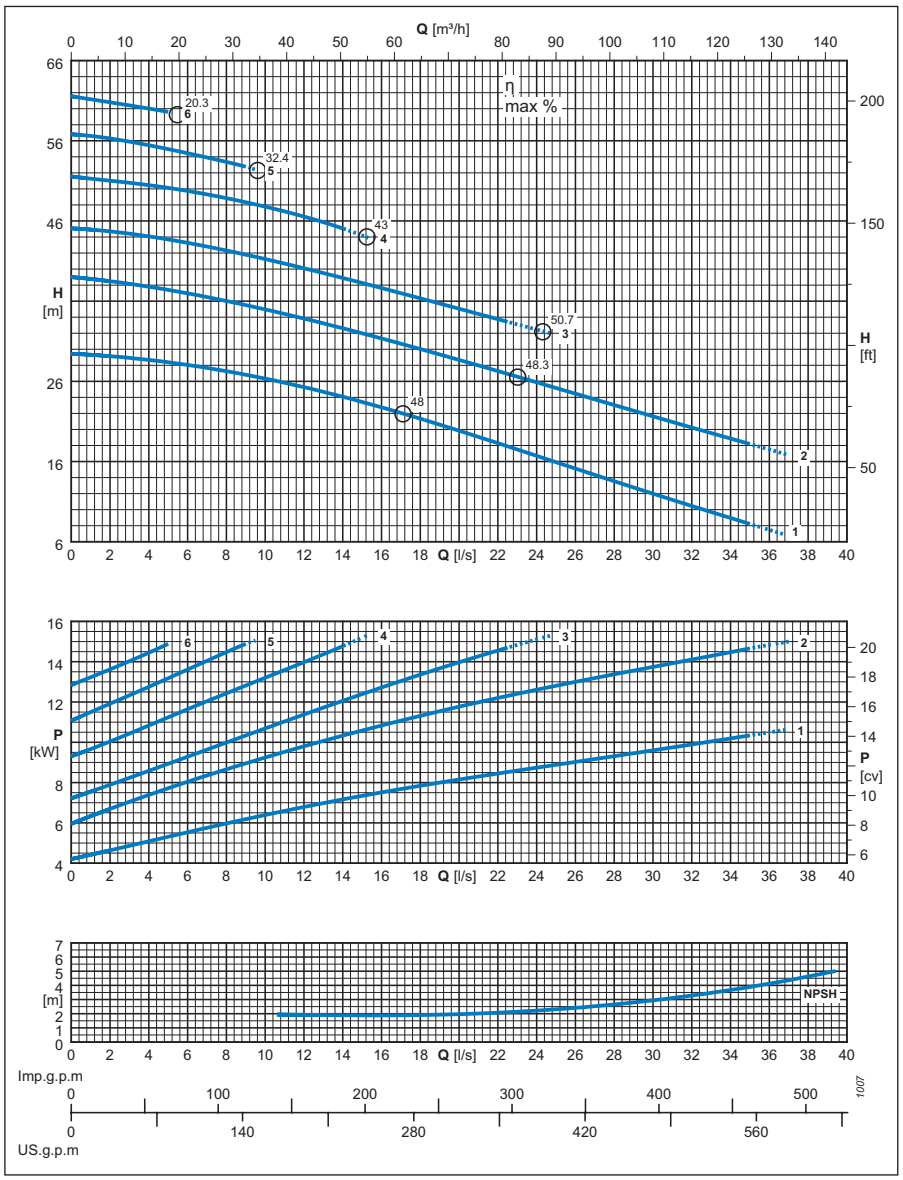

Pole
Pôles
Poli
2/50 Hz

Wirbelstrom-Laufrad
Roue vortex
Girante aperta arretrata

Typ *Type* Tipo	**KKCW080L**
Leitfähigkeits-Aufnehmer *Sonde de conductivité* Sonda di conduttività	**ja** *oui* sì

Elektropumpe Typ *Electropompe type* Elettropompa tipo	**Artikel Nr.** *N° Article* N° Articolo	**Kurve** *Courbe* Curva	**Motorleistung** *Puissance moteur* Potenza motore	**Fördermenge** - *Débit* - Portata														
				[l/s]	0	4	8	12	16	20	24	28	32	36	40	44		
			P2	[m³/h]	0	14,4	29	43	58	72	86	101	115	130	144	158		
		N°	[kW]	**Förderhöhe** - *Hauteur de refoulement* - Prevalenza														
KKCW080LR+011022N2	CA862324	1	11	[m]	29,4	28,7	27,3	25,3	22,7	19,8	16,7	13,5	10,5	7,5				
KKCW080LP+015022N2	CA862323	2	15	[m]	39	37,8	36	33,8	31,3	28,7	25,9	23	20,2	17,5				
KKCW080LL+015022N2	CA862322	3	15	[m]	45,1	44,1	42,3	40,1	37,6	35,1	32,5							
KKCW080LG+015022N2	CA862321	4	15	[m]	51,6	50,5	48,8	46,5										
KKCW080LD+015022N2	CA862320	5	15	[m]	56,8	55,4	53,4											
KKCW080LA+015022N2	CA862319	6	15	[m]	61,5	60												
$NPSH_R$				[m]				1,9	1,9	2	2,2	2,6	3,3	4,4				

P2 = Abgabeleistung Motor

P2 = Puissance restituée par le moteur

P2 = Potenza resa dal motore.

Toleranz der Leistungen gemäss der Normen: UNI/ISO 9906 Klasse 2

Tolérances sur les performances selon normes: UNI/ISO 9906 Niveau 2

Tolleranze sulle prestazioni secondo norme: UNI/ISO 9906 Livello 2

Der gestrichelte Kurvenabschnitt stellt die Überschreitung des Einsatzbereichs dar.

La partie en pointillé de la courbe indique l'utilisation hors de la plage.

La parte tratteggiata della curva rappresenta il fuori campo di utilizzo.

Für die Zubehörteile siehe Seite 45

Pour les accessoires voir page 45

Per accessori vedere a pagina 45

Änderungen vorbehalten
Modifications réservées
Modifiche riservate

caprari

HÄNY

PM2-101053 01
5.2012

ABMESSUNGEN UND GEWICHTE
DIMENSIONS ET POIDS
DIMENSIONI DI INGOMBRO E PESI

Wirbelstrom-Laufrad
Roue vortex
Girante aperta arretrata

Pole
Pôles
Poli
2/50 Hz

Elektropumpe Typ
Electropompe type
Elettropompa tipo

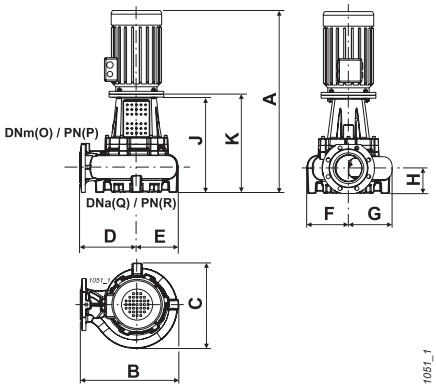

Vertikale Installation
Installation verticale
Installazione verticale

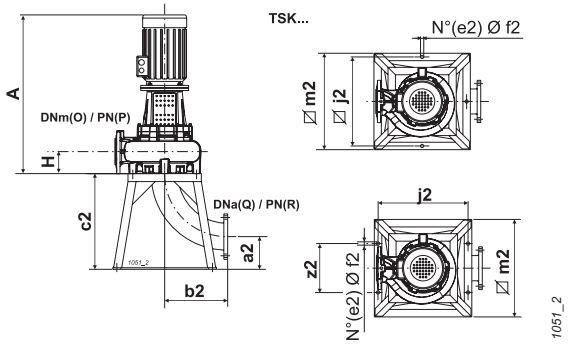

Horizontale Installation
Installation horizontale
Installazione orizzontale

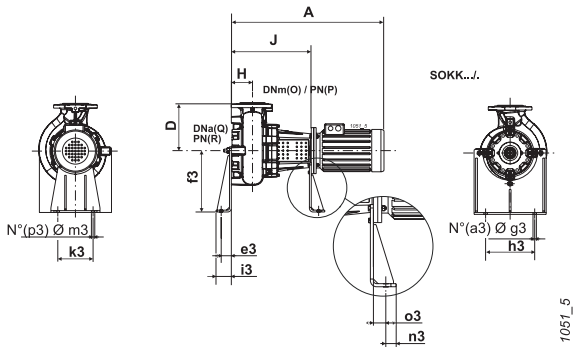

Elektropumpe Typ *Electropompe type* Elettropompa tipo	Kugeldurchgang *Passage libre* Passaggio libero	Gewicht *Poids* Peso	A	B	C	D	E	F	G	H	J	K	O	P	Q	R	a2	a3
	[mm]	[kg]	[mm]															
KKCW080LR+011022N2	ø 80	128	1075	543	330	370	173	165	165	102	518	535	80	16	80	10-16	126	2
KKCW080LP+015022N2	ø 80	138	1075	543	330	370	173	165	165	102	518	535	80	16	80	10-16	126	2
KKCW080LL+015022N2	ø 80	138	1075	543	330	370	173	165	165	102	518	535	80	16	80	10-16	126	2
KKCW080LG+015022N2	ø 80	139	1075	543	330	370	173	165	165	102	518	535	80	16	80	10-16	126	2
KKCW080LD+015022N2	ø 80	139	1075	543	330	370	173	165	165	102	518	535	80	16	80	10-16	126	2
KKCW080LA+015022N2	ø 80	140	1075	543	330	370	173	165	165	102	518	535	80	16	80	10-16	126	2

Elektropumpe Typ *Electropompe type* Elettropompa tipo	b2	c2	e2	e3	f3	f2	g3	h3	i3	j2	k3	m3	m2	n3	o3	p3	z2	
	[mm]																	
KKCW080LR+011022N2	164	290	4	66	400	12	22	270	100	390	230	22	440	40	48	2	230	
KKCW080LP+015022N2	164	290	4	66	400	12	22	270	100	390	230	22	440	40	48	2	230	
KKCW080LL+015022N2	164	290	4	66	400	12	22	270	100	390	230	22	440	40	48	2	230	
KKCW080LG+015022N2	164	290	4	66	400	12	22	270	100	390	230	22	440	40	48	2	230	
KKCW080LD+015022N2	164	290	4	66	400	12	22	270	100	390	230	22	440	40	48	2	230	
KKCW080LA+015022N2	164	290	4	66	400	12	22	270	100	390	230	22	440	40	48	2	230	

Für die Zubehörteile siehe Seite 45 *Pour les accessoires voir page 45* Per accessori vedere a pagina 45

Änderungen vorbehalten
Modifications réservées
Modifiche riservate

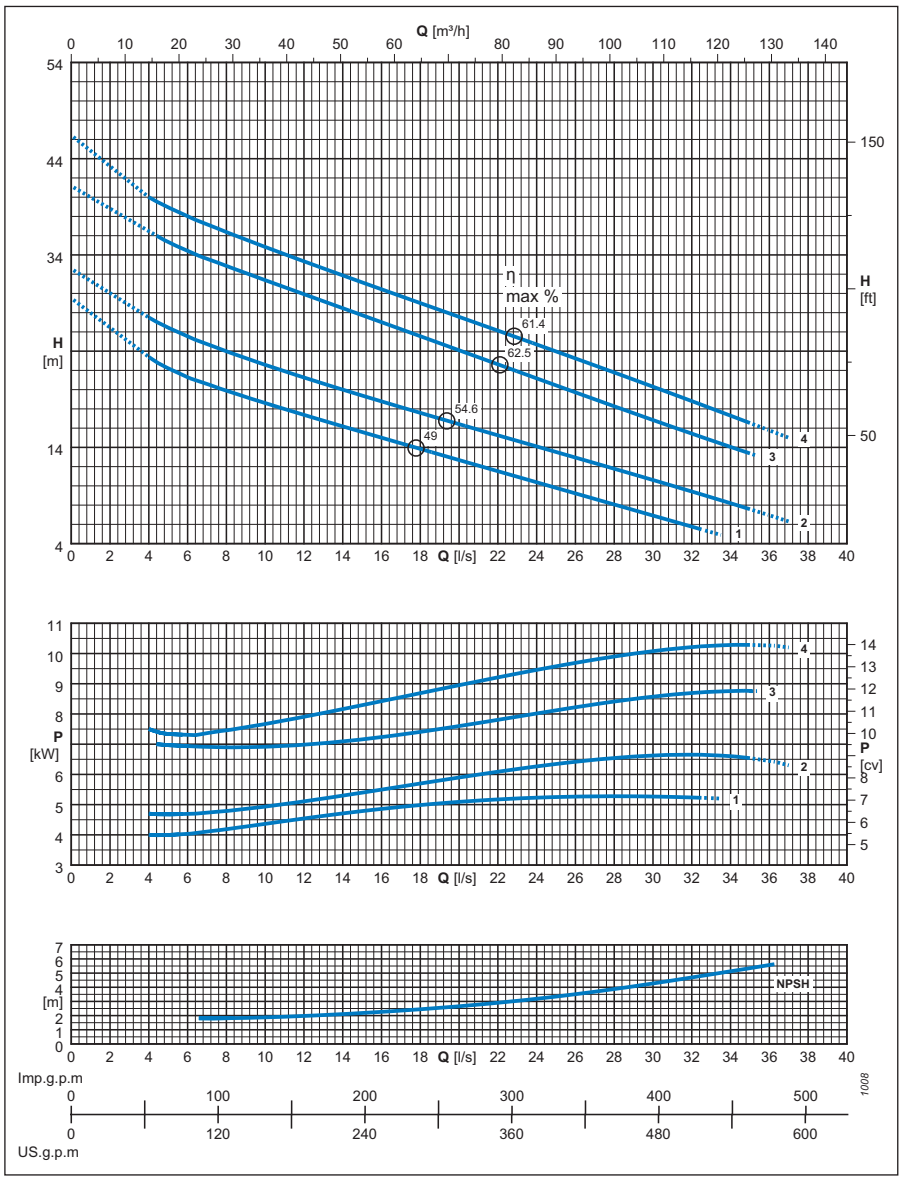

Pole
Pôles
Poli
2/50 Hz

Einkanal-Laufrad
Roue monocanal
Girante monocanale

Typ *Type* Tipo	**KKCM080L**
Leitfähigkeits-Aufnehmer *Sonde de conductivité* Sonda di conduttività	**ja** *oui* sì

Elektropumpe Typ *Electropompe type* Elettropompa tipo	**Artikel Nr.** *N° Article* N° Articolo	**Kurve** *Courbe* Curva	**Motorleistung** *Puissance moteur* Potenza motore	**Fördermenge** - *Débit* - Portata														
				[l/s]	0	4	8	12	16	20	24	28	32	36	40			
			P2	[m³/h]	0	14,4	29	43	58	72	86	101	115	130	144			
		N°	[kW]	**Förderhöhe** - *Hauteur de refoulement* - Prevalenza														
KKCM080LI+005522N2	CA832305	1	5,5	[m]	29,5	23,4	19,9	17,4	15	12,7	10,4	8,1	5,8					
KKCM080LG+007522N2	CA832304	2	7,5	[m]	32,6	27,5	24	21,3	18,8	16,4	14,1	11,8	9,4	6,9				
KKCM080LE+011022N2	CA832303	3	11	[m]	41,2	-	32,9	29,9	27	24,1	21,2	18,3	15,4					
KKCM080LC+011022N2	CA832302	4	11	[m]	46,4	40	36,4	33,3	30,4	27,6	24,7	21,8	18,8	15,8				
$NPSH_R$				[m]			1,8	2	2,3	2,7	3,3	3,9	4,7	5,5				

P2 = Abgabeleistung Motor

P2 = Puissance restituée par le moteur

P2 = Potenza resa dal motore.

Toleranz der Leistungen gemäss der Normen: UNI/ISO 9906 Klasse 2

Tolérances sur les performances selon normes: UNI/ISO 9906 Niveau 2

Tolleranze sulle prestazioni secondo norme: UNI/ISO 9906 Livello 2

Der gestrichelte Kurvenabschnitt stellt die Überschreitung des Einsatzbereichs dar.

La partie en pointillé de la courbe indique l'utilisation hors de la plage.

La parte tratteggiata della curva rappresenta il fuori campo di utilizzo.

Für die Zubehörteile siehe Seite 45

Pour les accessoires voir page 45

Per accessori vedere a pagina 45

Änderungen vorbehalten
Modifications réservées
Modifiche riservate

ABMESSUNGEN UND GEWICHTE
DIMENSIONS ET POIDS
DIMENSIONI DI INGOMBRO E PESI

Einkanal-Laufrad
Roue monocanal
Girante monocanale

Pole
Pôles
Poli
2/50 Hz

Elektropumpe Typ
Electropompe type
Elettropompa tipo

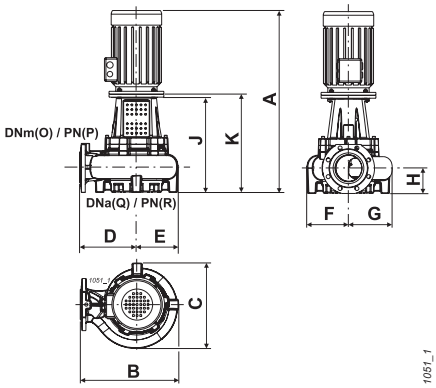

Vertikale Installation
Installation verticale
Installazione verticale

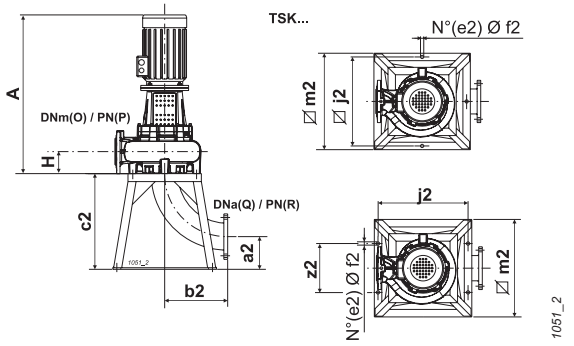

Horizontale Installation
Installation horizontale
Installazione orizzontale

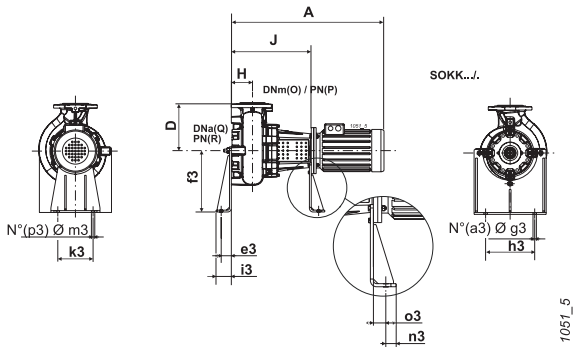

Elektropumpe Typ *Electropompe type* Elettropompa tipo	Kugeldurchgang *Passage libre* Passaggio libero	Gewicht *Poids* Peso	A	B	C	D	E	F	G	H	J	K	O	P	Q	R	a2	a3
	[mm]	[kg]	[mm]															
KKCM080LI+005522N2	ø 55	122	923	498	338	325	173	158	180	95	476	493	80	16	80	10-16	126	2
KKCM080LG+007522N2	ø 55	128	923	498	338	325	173	158	180	95	476	493	80	16	80	10-16	126	2
KKCM080LE+011022N2	ø 55	138	1063	498	338	325	173	158	180	95	506	523	80	16	80	10-16	126	2
KKCM080LC+011022N2	ø 55	138	1063	498	338	325	173	158	180	95	506	523	80	16	80	10-16	126	2

Elektropumpe Typ *Electropompe type* Elettropompa tipo	b2	c2	e2	e3	f3	f2	g3	h3	i3	j2	k3	m3	m2	n3	o3	p3	z2	
	[mm]																	
KKCM080LI+005522N2	164	290	4	66	400	12	22	270	100	390	230	22	440	40	48	2	230	
KKCM080LG+007522N2	164	290	4	66	400	12	22	270	100	390	230	22	440	40	48	2	230	
KKCM080LE+011022N2	164	290	4	66	400	12	22	270	100	390	230	22	440	40	48	2	230	
KKCM080LC+011022N2	164	290	4	66	400	12	22	270	100	390	230	22	440	40	48	2	230	

Für die Zubehörteile siehe Seite 45 *Pour les accessoires voir page 45* Per accessori vedere a pagina 45

Änderungen vorbehalten
Modifications réservées
Modifiche riservate

K-KOMPACT DN100 KKCW100L

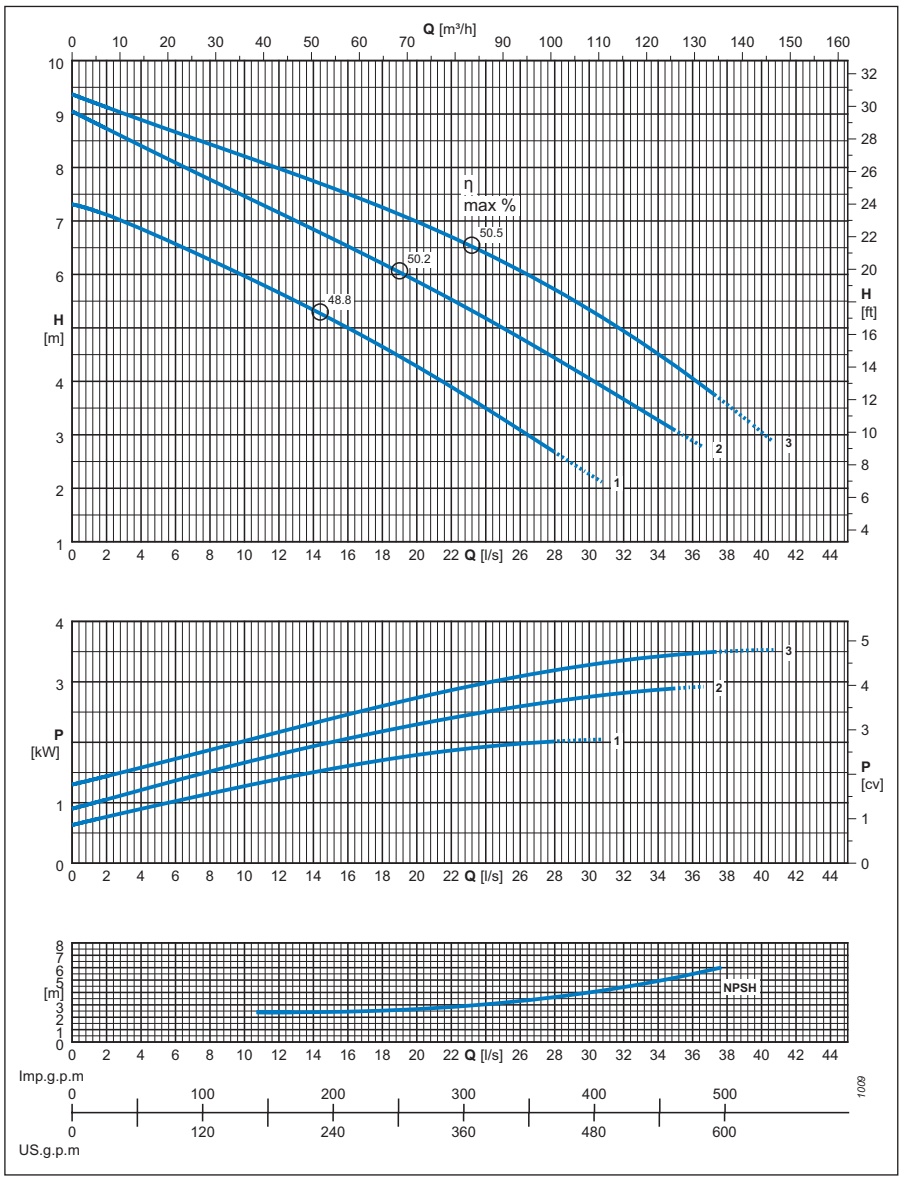

Pole
Pôles
Poli
6/50 Hz

Wirbelstrom-Laufrad
Roue vortex
Girante aperta arretrata

Typ *Type* Tipo	**KKCW100L**
Leitfähigkeits-Aufnehmer *Sonde de conductivité* Sonda di conduttività	**ja** *oui* si

Elektropumpe Typ *Electropompe type* Elettropompa tipo	**Artikel Nr.** *N° Article* N° Articolo	**Kurve** *Courbe* Curva	**Motorleistung** *Puissance moteur* Potenza motore	**Fördermenge** - *Débit* - Portata														
				[l/s]	0	4	8	12	16	20	24	28	32	36	40	44		
			P2	[m³/h]	0	14,4	29	43	58	72	86	101	115	130	144	158		
		N°	[kW]	**Förderhöhe** - *Hauteur de refoulement* - Prevalenza														
KKCW100LE+003061N2	CA862394	1	3	[m]	7,3	6,9	6,3	5,7	5	4,3	3,5	2,7						
KKCW100LB+003061N2	CA862393	2	3	[m]	9,1	8,4	7,8	7,2	6,5	5,9	5,2	4,4	3,7	2,9				
KKCW100LA+004061N2	CA862392	3	4	[m]	9,4	8,9	8,4	8	7,5	7	6,4	5,7	4,9	4,1	3			
$NPSH_R$				[m]				2,4	2,5	2,7	3,1	3,6	4,4	5,2				

P2 = Abgabeleistung Motor

P2 = Puissance restituée par le moteur

P2 = Potenza resa dal motore.

Toleranz der Leistungen gemäss der Normen: UNI/ISO 9906 Klasse 2

Tolérances sur les performances selon normes: UNI/ISO 9906 Niveau 2

Tolleranze sulle prestazioni secondo norme: UNI/ISO 9906 Livello 2

Der gestrichelte Kurvenabschnitt stellt die Überschreitung des Einsatzbereichs dar.

La partie en pointillé de la courbe indique l'utilisation hors de la plage.

La parte tratteggiata della curva rappresenta il fuori campo di utilizzo.

Für die Zubehörteile siehe Seite 45

Pour les accessoires voir page 45

Per accessori vedere a pagina 45

Änderungen vorbehalten
Modifications réservées
Modifiche riservate

ABMESSUNGEN UND GEWICHTE
DIMENSIONS ET POIDS
DIMENSIONI DI INGOMBRO E PESI

Wirbelstrom-Laufrad
Roue vortex
Girante aperta arretrata

Pole
Pôles
Poli
6/50 Hz

Elektropumpe Typ
Electropompe type
Elettropompa tipo

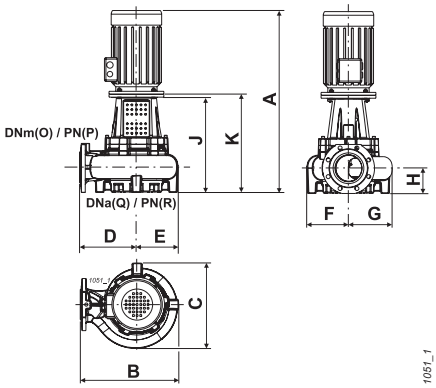

Vertikale Installation
Installation verticale
Installazione verticale

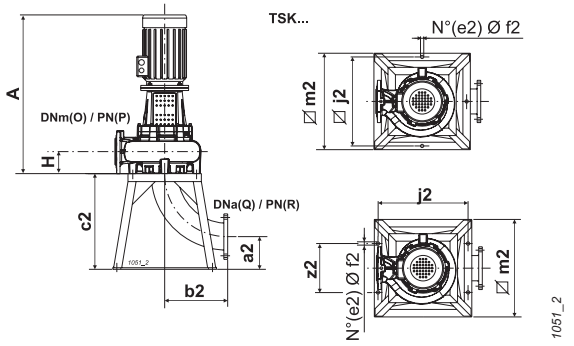

Horizontale Installation
Installation horizontale
Installazione orizzontale

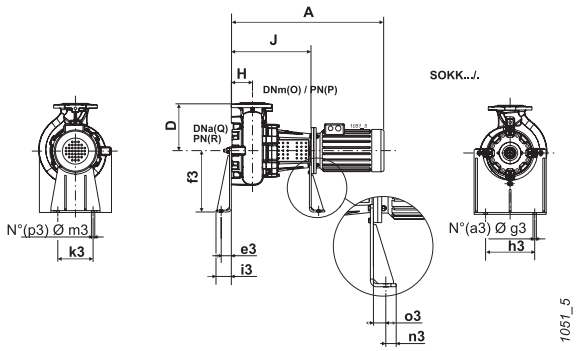

Elektropumpe Typ *Electropompe type* Elettropompa tipo	Kugeldurchgang *Passage libre* Passaggio libero	Gewicht *Poids* Peso	A	B	C	D	E	F	G	H	J	K	O	P	Q	R	a2	a3
	[mm]	[kg]	[mm]															
KKCW100LE+003061N2	ø 100	121	958	470	350	295	175	175	175	112	511	528	100	16	100	10	135	2
KKCW100LB+003061N2	ø 100	122	958	470	350	295	175	175	175	112	511	528	100	16	100	10	135	2
KKCW100LA+004061N2	ø 100	129	958	470	350	295	175	175	175	112	511	528	100	16	100	10	135	2

Elektropumpe Typ *Electropompe type* Elettropompa tipo	b2	c2	e2	e3	f3	f2	g3	h3	i3	j2	k3	m3	m2	n3	o3	p3		
	[mm]																	
KKCW100LE+003061N2	204	340	4	66	400	22	22	320	100	600	230	22	650	40	48	2		
KKCW100LB+003061N2	204	340	4	66	400	22	22	320	100	600	230	22	650	40	48	2		
KKCW100LA+004061N2	204	340	4	66	400	22	22	320	100	600	230	22	650	40	48	2		

Für die Zubehörteile siehe Seite 45 *Pour les accessoires voir page 45* Per accessori vedere a pagina 45

Änderungen vorbehalten
Modifications réservées
Modifiche riservate

K-KOMPACT DN100 KKCW100L

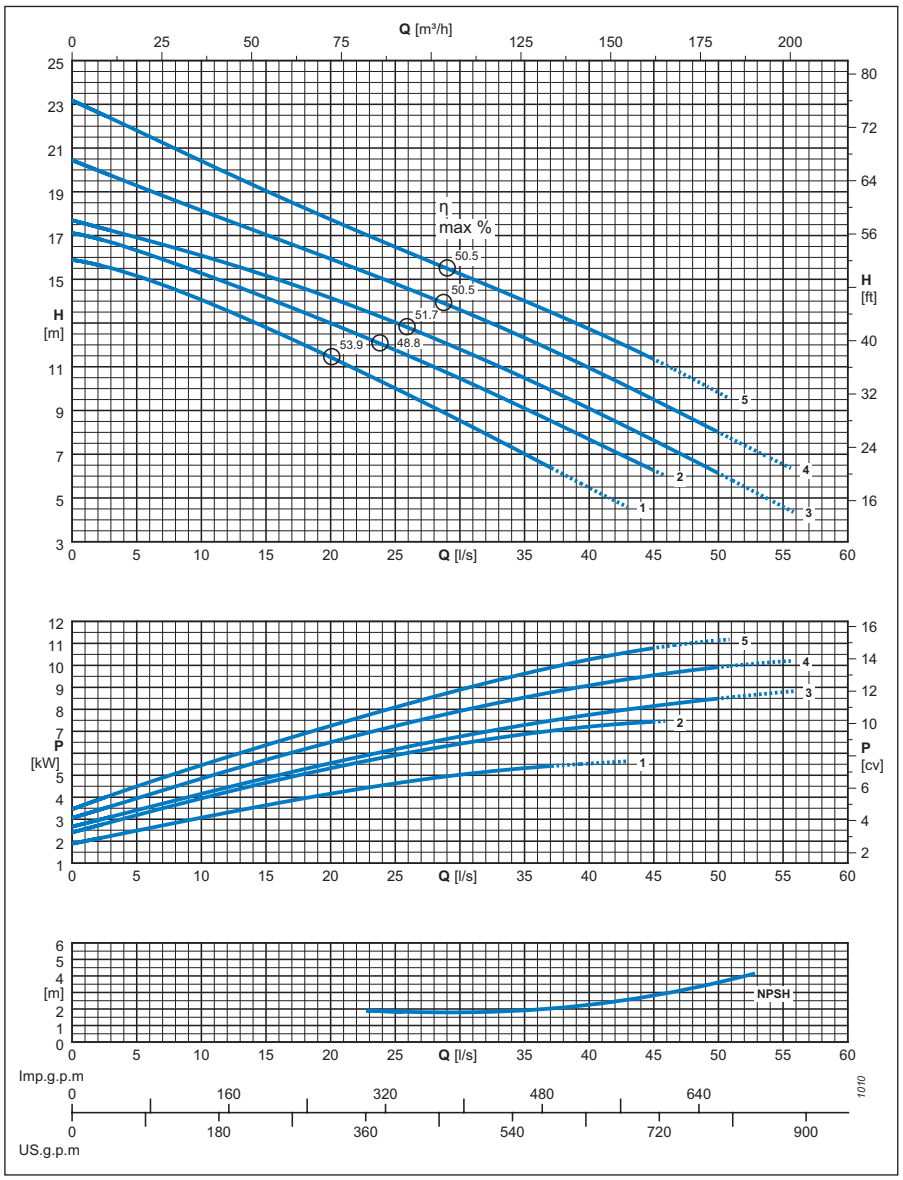

Pole
Pôles
Poli
4/50 Hz

Wirbelstrom-Laufrad
Roue vortex
Girante aperta arretrata

Typ *Type* Tipo	**KKCW100L**
Leitfähigkeits-Aufnehmer *Sonde de conductivité* Sonda di conduttività	**ja** *oui* si

Elektropumpe Typ *Electropompe type* Elettropompa tipo	**Artikel Nr.** *N° Article* N° Articolo	**Kurve** *Courbe* Curva	**Motorleistung** *Puissance moteur* Potenza motore	**Fördermenge** - *Débit* - Portata														
				[l/s]	0	6	12	18	24	30	36	42	48	54	60			
			P2	[m³/h]	0	21,5	43	65	86	108	130	151	173	194	216			
		N°	[kW]	**Förderhöhe** - *Hauteur de refoulement* - Prevalenza														
KKCW100LG+005542N2	CA862366	1	5,5	[m]	15,9	14,9	13,6	12	10,3	8,5	6,7	4,9						
KKCW100LD+007542N2	CA862365	2	7,5	[m]	17,1	16,1	14,8	13,5	12	10,5	8,8	7,1						
KKCW100LC+011042N2	CA862364	3	11	[m]	17,7	16,8	15,7	14,6	13,3	11,8	10,2	8,5	6,7	4,9				
KKCW100LB+011042N2	CA862363	4	11	[m]	20,4	19,1	17,7	16,4	15	13,6	12,1	10,4	8,6	6,8				
KKCW100LA+011042N2	CA862362	5	11	[m]	23,2	21,5	19,9	18,3	16,7	15,2	13,8	12,2	10,4					
$NPSH_R$				[m]					1,9	1,8	2	2,6	3,1					

P2 = Abgabeleistung Motor

P2 = Puissance restituée par le moteur

P2 = Potenza resa dal motore.

Toleranz der Leistungen gemäss der Normen: UNI/ISO 9906 Klasse 2

Tolérances sur les performances selon normes: UNI/ISO 9906 Niveau 2

Tolleranze sulle prestazioni secondo norme: UNI/ISO 9906 Livello 2

Der gestrichelte Kurvenabschnitt stellt die Überschreitung des Einsatzbereichs dar.

La partie en pointillé de la courbe indique l'utilisation hors de la plage.

La parte tratteggiata della curva rappresenta il fuori campo di utilizzo.

Für die Zubehörteile siehe Seite 45

Pour les accessoires voir page 45

Per accessori vedere a pagina 45

Änderungen vorbehalten
Modifications réservées
Modifiche riservate

PM2-101053 01
5.2012

Häny AG • Pumpen, Turbinen und Systeme • Buechstr. 20 • CH-8645 Jona • Tel. +41 44 925 41 11 • Fax +41 44 923 38 44 • www.haeny.com

ABMESSUNGEN UND GEWICHTE
DIMENSIONS ET POIDS
DIMENSIONI DI INGOMBRO E PESI

Wirbelstrom-Laufrad
Roue vortex
Girante aperta arretrata

Pole
Pôles
Poli
4/50 Hz

Elektropumpe Typ
Electropompe type
Elettropompa tipo

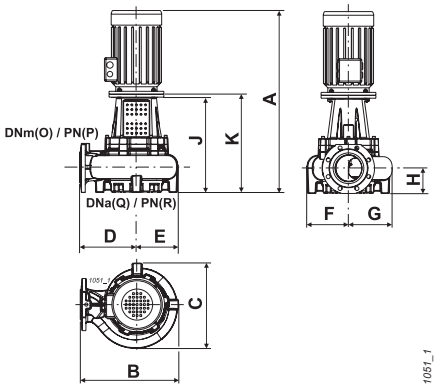

Vertikale Installation
Installation verticale
Installazione verticale

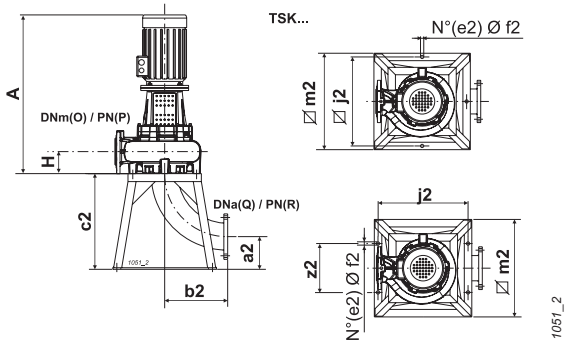

Horizontale Installation
Installation horizontale
Installazione orizzontale

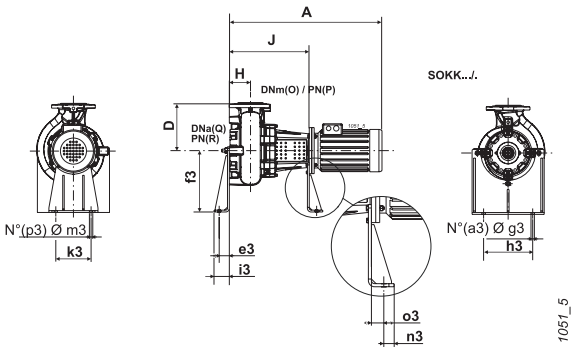

Elektropumpe Typ *Electropompe type* Elettropompa tipo	Kugeldurchgang *Passage libre* Passaggio libero	Gewicht *Poids* Peso	A	B	C	D	E	F	G	H	J	K	O	P	Q	R	a2	a3
	[mm]	[kg]	[mm]															
KKCW100LG+005542N2	ø 100	93	958	470	350	295	175	175	175	112	511	528	100	16	100	10	135	2
KKCW100LD+007542N2	ø 100	105	998	470	350	295	175	175	175	112	511	528	100	16	100	10	135	2
KKCW100LC+011042N2	ø 100	145,5	1098	470	350	295	175	175	175	112	541	558	100	16	100	10	135	2
KKCW100LB+011042N2	ø 100	146	1098	470	350	295	175	175	175	112	541	558	100	16	100	10	135	2
KKCW100LA+011042N2	ø 100	146	1098	470	350	295	175	175	175	112	541	558	100	16	100	10	135	2

Elektropumpe Typ *Electropompe type* Elettropompa tipo	b2	c2	e2	e3	f3	f2	g3	h3	i3	j2	k3	m3	m2	n3	o3	p3		
	[mm]																	
KKCW100LG+005542N2	204	340	4	66	400	22	22	320	100	600	230	22	650	40	48	2		
KKCW100LD+007542N2	204	340	4	66	400	22	22	320	100	600	230	22	650	40	48	2		
KKCW100LC+011042N2	204	340	4	66	400	22	22	320	100	600	230	22	650	40	48	2		
KKCW100LB+011042N2	204	340	4	66	400	22	22	320	100	600	230	22	650	40	48	2		
KKCW100LA+011042N2	204	340	4	66	400	22	22	320	100	600	230	22	650	40	48	2		

Für die Zubehörteile siehe Seite 45 *Pour les accessoires voir page 45* Per accessori vedere a pagina 45

Änderungen vorbehalten
Modifications réservées
Modifiche riservate

K-KOMPACT DN100 KKCW100L

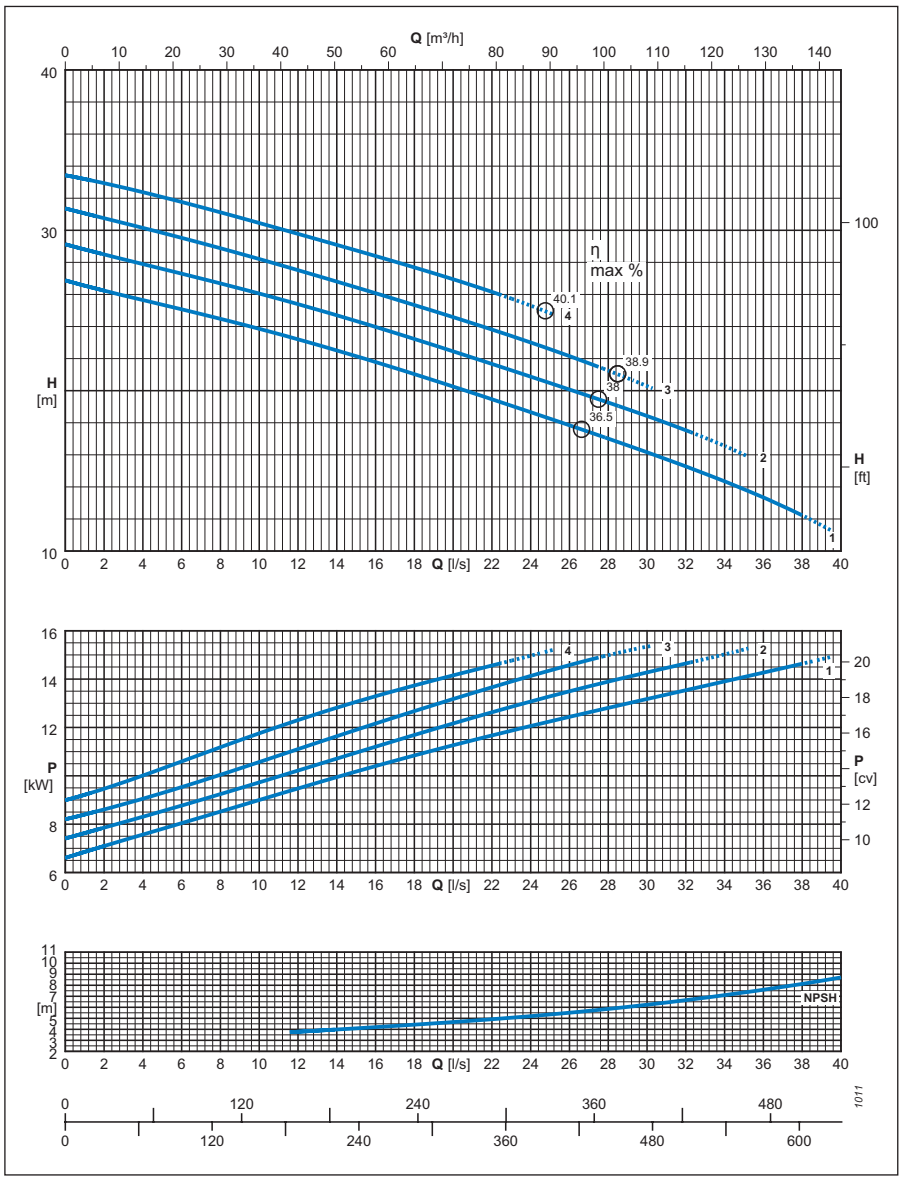

Pole
Pôles
Poli
2/50 Hz

Wirbelstrom-Laufrad
Roue vortex
Girante aperta arretrata

Typ *Type* Tipo	**KKCW100L**
Leitfähigkeits-Aufnehmer *Sonde de conductivité* Sonda di conduttività	**ja** *oui* sì

Elektropumpe Typ *Electropompe type* Elettropompa tipo	**Artikel Nr.** *N° Article* N° Articolo	**Kurve** *Courbe* Curva	**Motorleistung** *Puissance moteur* Potenza motore	**Fördermenge** - *Débit* - Portata														
				[l/s]	0	4	8	12	16	20	24	28	32	36	40	44		
			P2	[m³/h]	0	14,4	29	43	58	72	86	101	115	130	144	158		
		N°	[kW]	**Förderhöhe** - *Hauteur de refoulement* - Prevalenza														
KKCW100LZ+015022N2	CA862328	1	15	[m]	26,9	25,7	24,5	23,2	21,8	20,3	18,7	7	15,3	13,3				
KKCW100LW+015022N2	CA862327	2	15	[m]	29,1	27,9	26,7	25,4	24	22,5	20,9	19,3	17,5					
KKCW100LT+015022N2	CA862326	3	15	[m]	31,4	30,1	28,9	27,5	26,1	24,6	23	21,2						
KKCW100LR+015022N2	CA862325	4	15	[m]	33,4	32,4	31,1	29,8	28,4	26,9	25,3							
NPSH$_R$				[m]				3,8	4,2	4,7	5,2	5,9	6,7	7,6	8,7			

P2 = Abgabeleistung Motor

P2 = Puissance restituée par le moteur

P2 = Potenza resa dal motore.

Toleranz der Leistungen gemäss der Normen: UNI/ISO 9906 Klasse 2

Tolérances sur les performances selon normes: UNI/ISO 9906 Niveau 2

Tolleranze sulle prestazioni secondo norme: UNI/ISO 9906 Livello 2

Der gestrichelte Kurvenabschnitt stellt die Überschreitung des Einsatzbereichs dar.

La partie en pointillé de la courbe indique l'utilisation hors de la plage.

La parte tratteggiata della curva rappresenta il fuori campo di utilizzo.

Für die Zubehörteile siehe Seite 45

Pour les accessoires voir page 45

Per accessori vedere a pagina 45

Änderungen vorbehalten
Modifications réservées
Modifiche riservate

ABMESSUNGEN UND GEWICHTE
DIMENSIONS ET POIDS
DIMENSIONI DI INGOMBRO E PESI

Wirbelstrom-Laufrad
Roue vortex
Girante aperta arretrata

Pole
Pôles
Poli
2/50 Hz

Elektropumpe Typ
Electropompe type
Elettropompa tipo

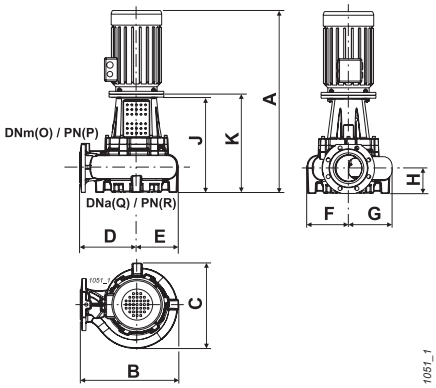

Vertikale Installation
Installation verticale
Installazione verticale

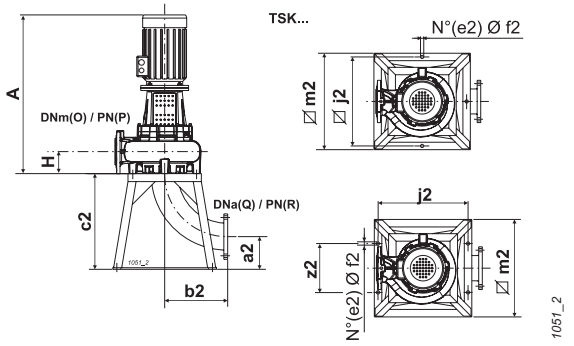

Horizontale Installation
Installation horizontale
Installazione orizzontale

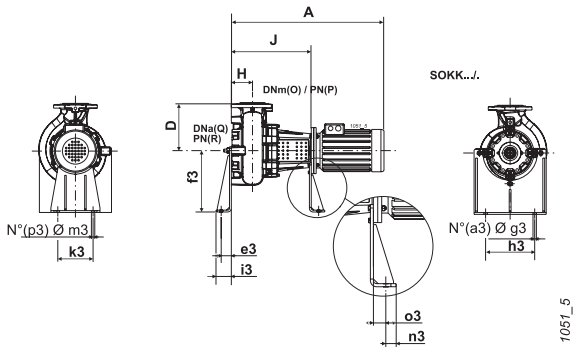

Elektropumpe Typ *Electropompe type* Elettropompa tipo	Kugeldurchgang *Passage libre* Passaggio libero	Gewicht *Poids* Peso	A	B	C	D	E	F	G	H	J	K	O	P	Q	R	a2	a3
	[mm]	[kg]	[mm]															
KKCW100LZ+015022N2	ø 100	140	1098	470	350	295	175	175	175	112	541	558	100	16	100	10	135	2
KKCW100LW+015022N2	ø 100	141	1098	470	350	295	175	175	175	112	541	558	100	16	100	10	135	2
KKCW100LT+015022N2	ø 100	141	1098	470	350	295	175	175	175	112	541	558	100	16	100	10	135	2
KKCW100LR+015022N2	ø 100	142	1098	470	350	295	175	175	175	112	541	558	100	16	100	10	135	2

Elektropumpe Typ *Electropompe type* Elettropompa tipo	b2	c2	e2	e3	f3	f2	g3	h3	i3	j2	k3	m3	m2	n3	o3	p3		
	[mm]																	
KKCW100LZ+015022N2	204	340	4	66	400	22	22	320	100	600	230	22	650	40	48	2		
KKCW100LW+015022N2	204	340	4	66	400	22	22	320	100	600	230	22	650	40	48	2		
KKCW100LT+015022N2	204	340	4	66	400	22	22	320	100	600	230	22	650	40	48	2		
KKCW100LR+015022N2	204	340	4	66	400	22	22	320	100	600	230	22	650	40	48	2		

Für die Zubehörteile siehe Seite 45 *Pour les accessoires voir page 45* Per accessori vedere a pagina 45

Änderungen vorbehalten
Modifications réservées
Modifiche riservate

K-KOMPACT DN150 KKCM150L

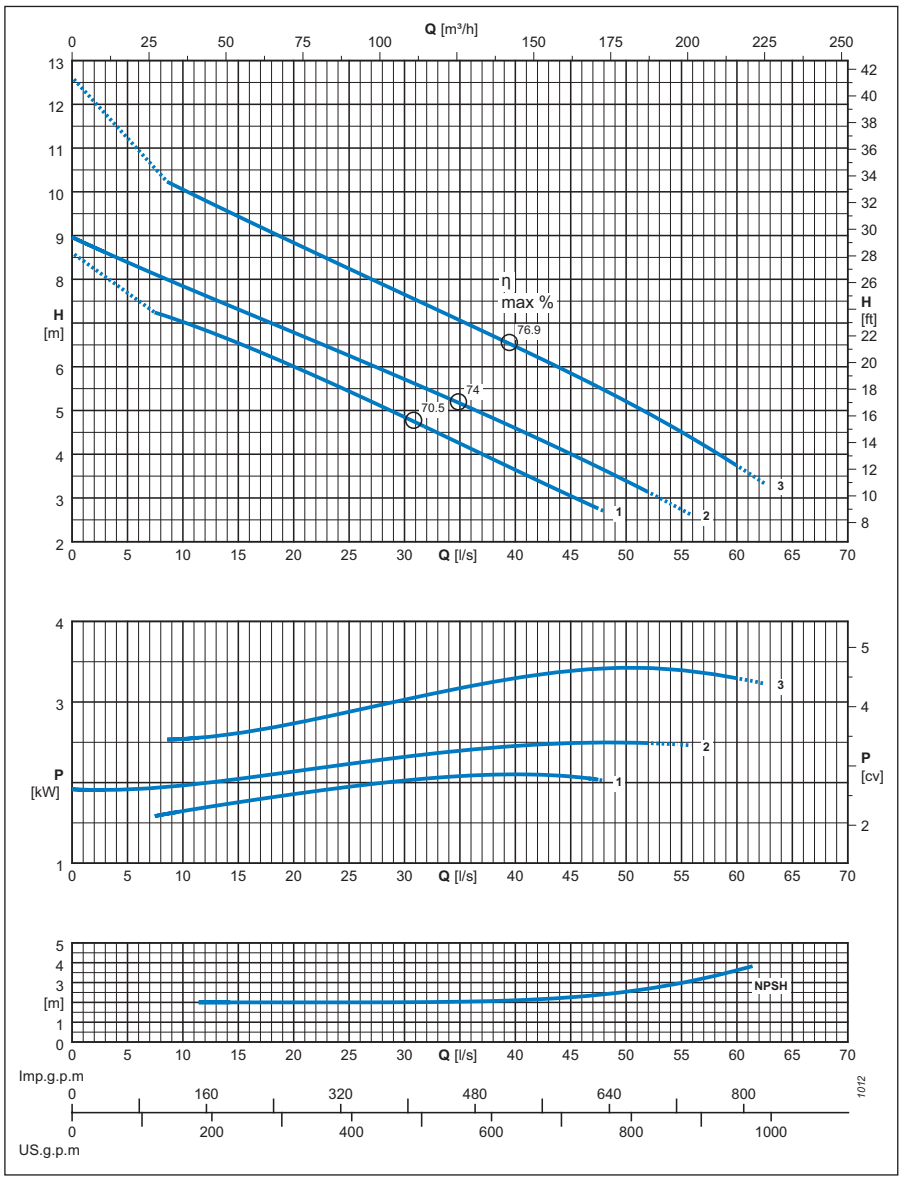

Pole
Pôles
Poli
6/50 Hz

Einkanal-Laufrad
Roue monocanal
Girante monocanale

Typ *Type* Tipo	**KKCM150L**
Leitfähigkeits-Aufnehmer *Sonde de conductivité* Sonda di conduttività	**ja** *oui* sì

Elektropumpe Typ *Electropompe type* Elettropompa tipo	**Artikel Nr.** *N° Article* N° Articolo	**Kurve** *Courbe* Curva	**Motorleistung** *Puissance moteur* Potenza motore	**Fördermenge** - *Débit* - Portata														
				[l/s]	0	6	12	18	24	30	36	42	48	54	60	66		
			P2	[m³/h]	0	21,5	43	65	86	108	130	151	173	194	216	238		
		N°	[kW]	**Förderhöhe** - *Hauteur de refoulement* - Prevalenza														
KKCM150LG+003061N2	CA862386	1	3	[m]	8,6	-	6,8	6,2	5,6	4,8	4,1	3,4	2,7					
KKCM150LD+003061N2	CA862385	2	3	[m]	9	8,3	7,6	7	6,4	5,7	5,1	4,4	3,6	2,9				
KKCM150LA+004061N2	CA862384	3	4	[m]	12,6	-	9,8	9,1	8,4	7,7	6,9	6,2	5,5	4,7	3,7			
NPSH$_R$				[m]			2	2	2	2	2	2,2	2,6	2,8	3,6			

P2 = Abgabeleistung Motor

P2 = Puissance restituée par le moteur

P2 = Potenza resa dal motore.

Toleranz der Leistungen gemäss der Normen: UNI/ISO 9906 Klasse 2

Tolérances sur les performances selon normes: UNI/ISO 9906 Niveau 2

Tolleranze sulle prestazioni secondo norme: UNI/ISO 9906 Livello 2

Der gestrichelte Kurvenabschnitt stellt die Überschreitung des Einsatzbereichs dar.

La partie en pointillé de la courbe indique l'utilisation hors de la plage.

La parte tratteggiata della curva rappresenta il fuori campo di utilizzo.

Für die Zubehörteile siehe Seite 45

Pour les accessoires voir page 45

Per accessori vedere a pagina 45

Änderungen vorbehalten
Modifications réservées
Modifiche riservate

ABMESSUNGEN UND GEWICHTE
DIMENSIONS ET POIDS
DIMENSIONI DI INGOMBRO E PESI

Einkanal-Laufrad
Roue monocanal
Girante monocanale

Pole
Pôles
Poli
6/50 Hz

Elektropumpe Typ
Electropompe type
Elettropompa tipo

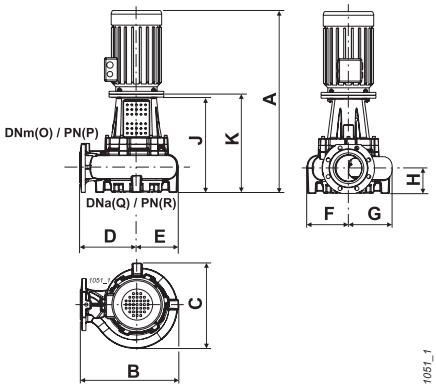

Vertikale Installation
Installation verticale
Installazione verticale

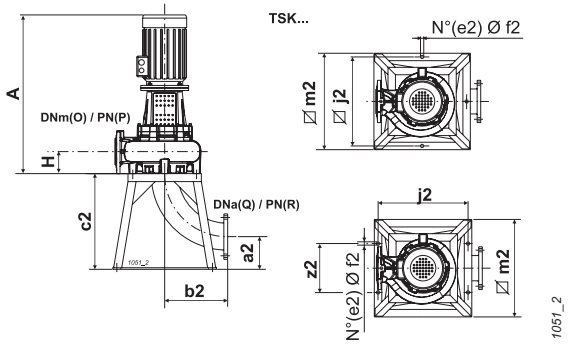

Horizontale Installation
Installation horizontale
Installazione orizzontale

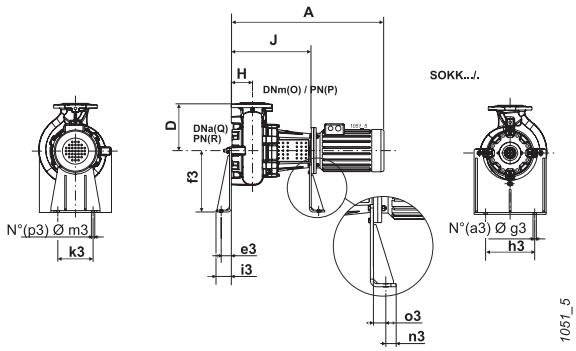

Elektropumpe Typ *Electropompe type* Elettropompa tipo	Kugeldurchgang *Passage libre* Passaggio libero	Gewicht *Poids* Peso	A	B	C	D	E	F	G	H	J	K	O	P	Q	R	a2	a3
	[mm]	[kg]	[mm]															
KKCM150LG+003061N2	ø 100	152	968	532	467	305	227	227	240	138	521	538	150	16	150	10	205	2
KKCM150LD+003061N2	ø 100	152	968	532	467	305	227	227	240	138	521	538	150	16	150	10	205	2
KKCM150LA+004061N2	ø 100	159	1008	532	467	305	227	227	240	138	521	538	150	16	150	10	205	2

Elektropumpe Typ *Electropompe type* Elettropompa tipo	b2	c2	e2	e3	f3	f2	g3	h3	i3	j2	k3	m3	m2	n3	o3	p3		
	[mm]																	
KKCM150LG+003061N2	395	600	4	66	400	22	22	320	100	600	230	22	650	40	48	2		
KKCM150LD+003061N2	395	600	4	66	400	22	22	320	100	600	230	22	650	40	48	2		
KKCM150LA+004061N2	395	600	4	66	400	22	22	320	100	600	230	22	650	40	48	2		

Für die Zubehörteile siehe Seite 45 *Pour les accessoires voir page 45* Per accessori vedere a pagina 45

Änderungen vorbehalten
Modifications réservées
Modifiche riservate

K-KOMPACT DN150 KKCM150L

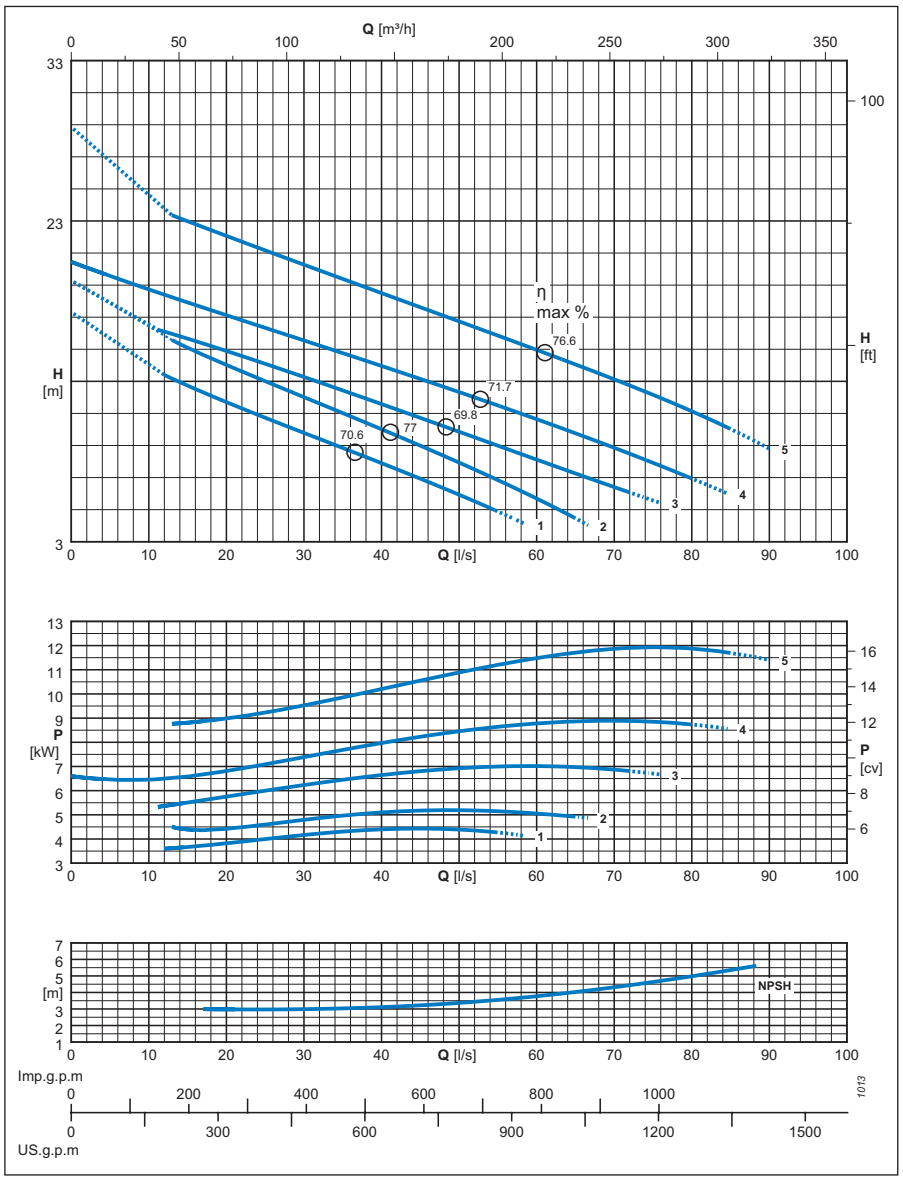

Pole
Pôles
Poli
4/50 Hz

Einkanal-Laufrad
Roue monocanal
Girante monocanale

Typ *Type* Tipo	**KKCM150L**
Leitfähigkeits-Aufnehmer *Sonde de conductivité* Sonda di conduttività	**ja** *oui* sì

Elektropumpe Typ *Electropompe type* Elettropompa tipo	**Artikel Nr.** *N° Article* N° Articolo	**Kurve** *Courbe* Curva	**Motorleistung** *Puissance moteur* Potenza motore	**Fördermenge** - *Débit* - Portata														
				[l/s]	0	9	18	27	36	45	54	63	72	81	90	99		
			P2	[m³/h]	0	32	65	97	130	162	194	227	259	292	324	356		
		N°	[kW]	**Förderhöhe** - *Hauteur de refoulement* - Prevalenza														
KKCM150LM+005542N2	CA862350	1	5,5	[m]	17,3	-	12,1	10,4	8,7	6,9	5,1							
KKCM150LI+005542N2	CA862349	2	5,5	[m]	19,3	-	14,4	12,6	10,8	9	7,1	5						
KKCM150LG+007542N2	CA862348	3	7,5	[m]	19,3	-	15,2	13,8	12,3	10,7	9,2	7,6	6,1					
KKCM150LD+011042N2	CA862347	4	11	[m]	20,4	18,9	17,4	16	14,6	13,2	11,7	10,1	8,5	6,7				
KKCM150LA+015042N2	CA862346	5	15	[m]	28,9	-	22,4	20,8	19,2	17,6	16	14,4	12,7	10,9	8,8			
$NPSH_R$				[m]			3	3	3,1	3,5	3,5	3,9	4,3	4,9				

P2 = Abgabeleistung Motor

P2 = Puissance restituée par le moteur

P2 = Potenza resa dal motore.

Toleranz der Leistungen gemäss der Normen: UNI/ISO 9906 Klasse 2

Tolérances sur les performances selon normes: UNI/ISO 9906 Niveau 2

Tolleranze sulle prestazioni secondo norme: UNI/ISO 9906 Livello 2

Der gestrichelte Kurvenabschnitt stellt die Überschreitung des Einsatzbereichs dar.

La partie en pointillé de la courbe indique l'utilisation hors de la plage.

La parte tratteggiata della curva rappresenta il fuori campo di utilizzo.

Für die Zubehörteile siehe Seite 45

Pour les accessoires voir page 45

Per accessori vedere a pagina 45

Änderungen vorbehalten
Modifications réservées
Modifiche riservate

caprari

HÄNY

PM2-101053 01
5.2012

ABMESSUNGEN UND GEWICHTE
DIMENSIONS ET POIDS
DIMENSIONI DI INGOMBRO E PESI

Einkanal-Laufrad
Roue monocanal
Girante monocanale

Pole
Pôles
Poli
4/50 Hz

Elektropumpe Typ
Electropompe type
Elettropompa tipo

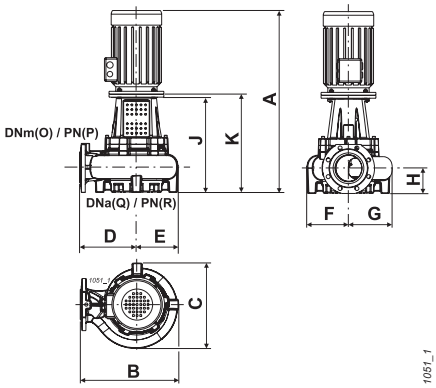

Vertikale Installation
Installation verticale
Installazione verticale

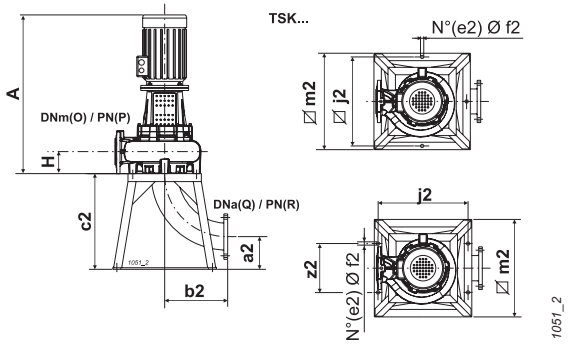

Horizontale Installation
Installation horizontale
Installazione orizzontale

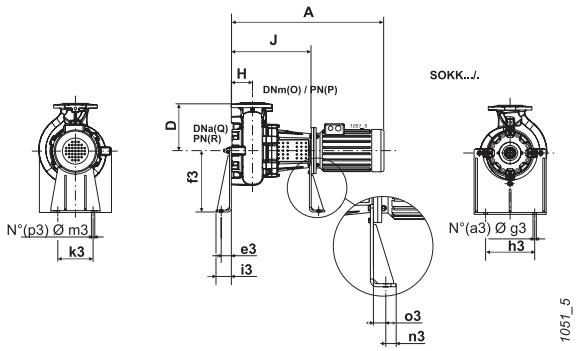

Elektropumpe Typ *Electropompe type* Elettropompa tipo	Kugeldurchgang *Passage libre* Passaggio libero	Gewicht *Poids* Peso	A	B	C	D	E	F	G	H	J	K	O	P	Q	R	a2	a3
	[mm]	[kg]	[mm]															
KKCM150LM+005542N2	ø 100	152	968	532	467	305	227	227	240	138	521	538	150	16	150	10	205	2
KKCM150LI+005542N2	ø 100	152	968	532	467	305	227	227	240	138	521	538	150	16	150	10	205	2
KKCM150LG+007542N2	ø 100	167	1008	532	467	305	227	227	240	138	521	538	150	16	150	10	205	2
KKCM150LD+011042N2	ø 100	176	1108	532	467	305	227	227	240	138	551	568	150	16	150	10	205	2
KKCM150LA+015042N2	ø 100	196	1148	532	467	305	227	227	240	138	551	568	150	16	150	10	205	2

Elektropumpe Typ *Electropompe type* Elettropompa tipo	b2	c2	e2	e3	f3	f2	g3	h3	i3	j2	k3	m3	m2	n3	o3	p3		
	[mm]																	
KKCM150LM+005542N2	395	600	4	66	400	22	22	320	100	600	230	22	650	40	48	2		
KKCM150LI+005542N2	395	600	4	66	400	22	22	320	100	600	230	22	650	40	48	2		
KKCM150LG+007542N2	395	600	4	66	400	22	22	320	100	600	230	22	650	40	48	2		
KKCM150LD+011042N2	395	600	4	66	400	22	22	320	100	600	230	22	650	40	48	2		
KKCM150LA+015042N2	395	600	4	66	400	22	22	320	100	600	230	22	650	40	48	2		

Für die Zubehörteile siehe Seite 45 *Pour les accessoires voir page 45* Per accessori vedere a pagina 45

Änderungen vorbehalten
Modifications réservées
Modifiche riservate

K-KOMPACT DN200 KKCD200N

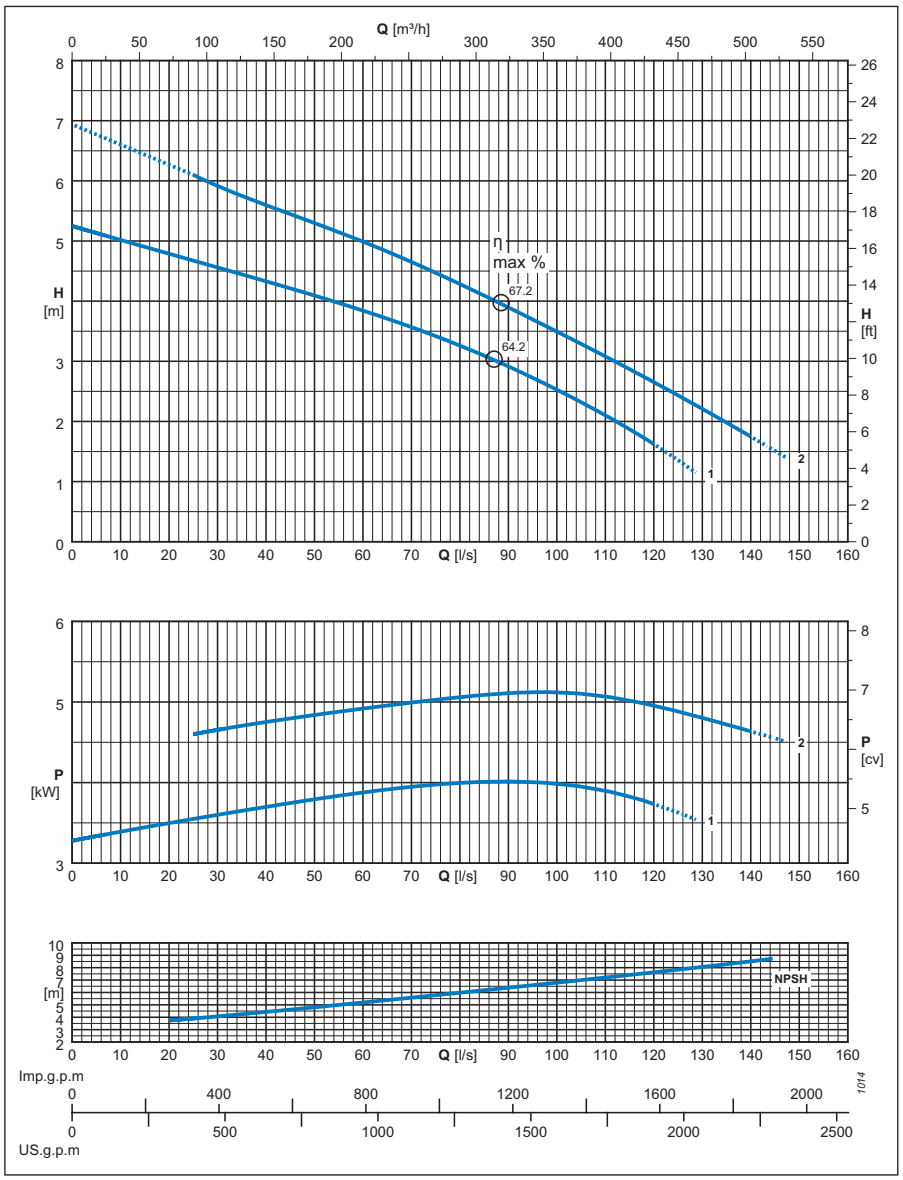

Pole
Pôles
Poli
6/50 Hz

Zweikanal-Laufrad
Roue à 2 canaux
Girante bicanale

Typ *Type* Tipo	**KKCD200N**
Leitfähigkeits-Aufnehmer *Sonde de conductivité* Sonda di conduttività	**ja** *oui* si

Elektropumpe Typ *Electropompe type* Elettropompa tipo	**Artikel Nr.** *N° Article* N° Articolo	**Kurve** *Courbe* Curva	**Motorleistung** *Puissance moteur* Potenza motore	**Fördermenge** - *Débit* - Portata														
				[l/s]	0	15	30	45	60	75	90	105	120	135	150			
			P2	[m³/h]	0	54	108	162	216	270	324	378	432	486	540			
		N°	[kW]	**Förderhöhe** - *Hauteur de refoulement* - Prevalenza														
KKCD200NL+004061N2	CA862372	1	4	[m]	5,2	4,9	4,6	4,2	3,8	3,4	2,9	2,3	1,6					
KKCD200NG+005562N2	CA862370	2	5,5	[m]	6,9	-	5,9	5,4	5	4,5	3,9	3,3	2,7	2				
$NPSH_R$				[m]			4,1	4,7	5,2	5,8	6,4	7,6	7,7	8,2				

P2 = Abgabeleistung Motor

P2 = Puissance restituée par le moteur

P2 = Potenza resa dal motore.

Toleranz der Leistungen gemäss der Normen: UNI/ISO 9906 Klasse 2

Tolérances sur les performances selon normes: UNI/ISO 9906 Niveau 2

Tolleranze sulle prestazioni secondo norme: UNI/ISO 9906 Livello 2

Der gestrichelte Kurvenabschnitt stellt die Überschreitung des Einsatzbereichs dar.

La partie en pointillé de la courbe indique l'utilisation hors de la plage.

La parte tratteggiata della curva rappresenta il fuori campo di utilizzo.

Für die Zubehörteile siehe Seite 45

Pour les accessoires voir page 45

Per accessori vedere a pagina 45

Änderungen vorbehalten
Modifications réservées
Modifiche riservate

caprari

HÄNY

PM2-101053 01
5.2012

ABMESSUNGEN UND GEWICHTE
DIMENSIONS ET POIDS
DIMENSIONI DI INGOMBRO E PESI

Zweikanal-Laufrad
Roue à 2 canaux
Girante bicanale

Pole
Pôles
Poli
6/50 Hz

Elektropumpe Typ
Electropompe type
Elettropompa tipo

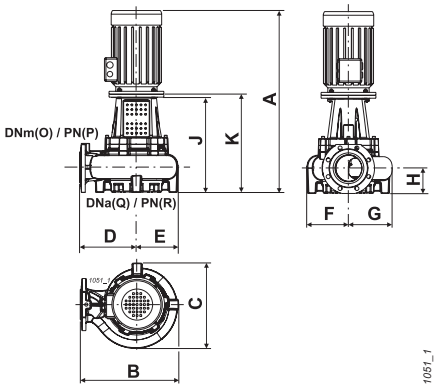

Vertikale Installation
Installation verticale
Installazione verticale

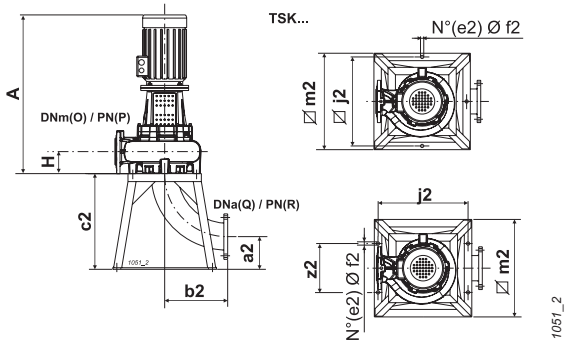

Horizontale Installation
Installation horizontale
Installazione orizzontale

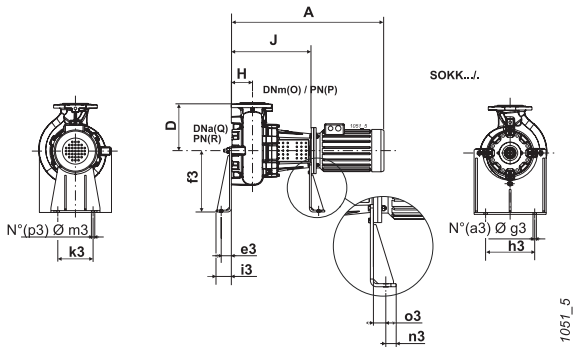

Elektropumpe Typ *Electropompe type* Elettropompa tipo	Kugeldurchgang *Passage libre* Passaggio libero	Gewicht *Poids* Peso	A	B	C	D	E	F	G	H	J	K	O	P	Q	R	a2	a3
	[mm]	[kg]	[mm]															
KKCD200NL+004061N2	ø 100	286	1044,5	840	580	550	290	240	340	170	557,5	574,5	200	10	200	10	300	2
KKCD200NG+005562N2	ø 100	291	1044,5	840	580	550	290	240	340	170	557,5	574,5	200	10	200	10	300	2

Elektropumpe Typ *Electropompe type* Elettropompa tipo	b2	c2	e2	e3	f3	f2	g3	h3	i3	j2	k3	m3	m2	n3	o3	p3		
	[mm]																	
KKCD200NL+004061N2	310	600	4	66	400	22	22	320	100	600	230	22	650	40	48	2		
KKCD200NG+005562N2	310	600	4	66	400	22	22	320	100	600	230	22	650	40	48	2		

Für die Zubehörteile siehe Seite 45 *Pour les accessoires voir page 45* Per accessori vedere a pagina 45

Änderungen vorbehalten
Modifications réservées
Modifiche riservate

Zubehör
Accessoires
Accessori

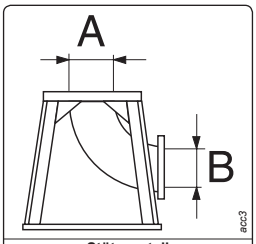

Stützgestell
(feuerverzinkter Stahl)
Chassis de soutien
(acier galvanisé)
Telaio di sostegno
(acciaio zincato a caldo)

Typ *Type* Tipo	A		B		Gewicht *Poids* Peso	Elektropumpe Typ *Electropompe type* Elettropompa tipo					
	DN	UNI PN	DN	UNI PN	[kg]	KKCW080L	KKCM080L	KKCW100L	KKCM150L	KKCD200N	
TSKK80A	80	10	80	10	35	●	●	-	-	-	
TSK100A	100	10	100	10	34	-	-	●	-	-	
TSKIA	150	10	150	10	50	-	-	-	●	-	
TSKMA	200	10	200	10	70	-	-	-	-	●	

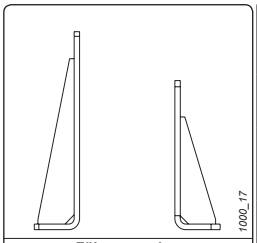

Führungsrohre
(Stahl mit Schutzlack)
Support de soutien (Acier revêtu de peinture de protection)
Supporti di sostegno
(acciaio con vernice protettiva)

Typ *Type* Tipo	Gewicht *Poids* Peso [kg]	Elektropumpe Typ *Electropompe type* Elettropompa tipo					
		KKCW080L	KKCM080L	KKCW100L	KKCM150L	KKCD200N	
SOKK80/3	33	●	●	-	-	-	
SOKK100/3	34	-	-	●	-	-	
SOKK200/3	32	-	-	-	●	●	

Änderungen vorbehalten
Modifications réservées
Modifiche riservate

Leistungsbereich
Champs de performances
Campo di prestazioni

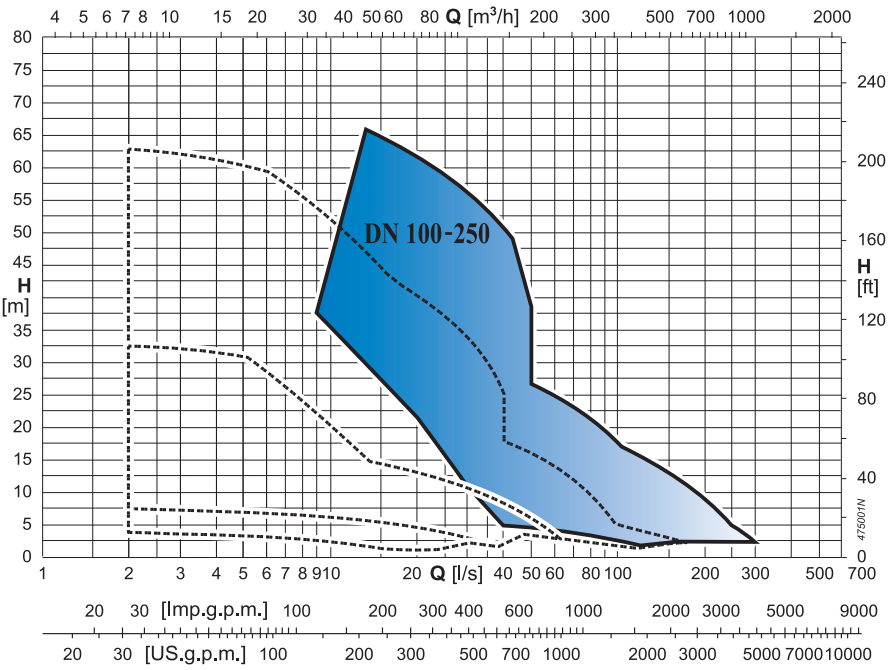

Erklärung der Typenbezeichnung der Elektropumpe
Exemplification du sigle de l'elettropompe
Esemplificazione sigla elettropompa

Gemeincode mit Motorbezeichnung
Codes communs avec le sigle moteur
Comunanze con sigla motore

KK	C	W M D	100 150 200 250	N P	A B C D ...	+	0075 0110 0150 ...	2 4 6	1 2	N	2	/	#####

Baureihe - *Série* - Serie

50 Hz

Laufrad: Wirbelstrom-Laufrad "W"; Einkanal-Version "M"; Zweikanal "D"
Roue: vortex "W"; monocanal "M"; à 2 canaux "D"
Girante: a vortice "W"; monocanale "M"; bicanale "D"

Baugrösse der hydraulischen Teile (DNm)
Grandeur partie hydraulique (DNm)
Grandezza parte idraulica (DNm)

Flanschgrösse Elektromotor
Dimension bride moteur électrique
Grandezza flangiatura motore elettrico

Laufraddurchmesser - *Réduction roue* - Riduzione girante

Abgabelleistung Motor Code
Code puissance rendemet moteur
Codice potenza resa motore

Polzahl - *Nombre de pôles* - Numero poli

Baudaten elektrischer Drehstrommotor, Isolierstoffklasse F, Schutzart IP55-IEC
Caractéristiques de fabrication moteur électrique triphasé, classe d'isolation F, degré de protection IP55-IEC
Caratteristiche costruttive motore elettrico trifase, classe di isolamento F, grado di protezione IP55-IEC
1 = 230 (220-240) V-D / 400 (380-415) V-Y
2 = 400 (380-415) V-D / 700 (660-720) V-Y
S = **Spezialausführung** - *Spéciaux* - Speciali

Standard Elektropumpe: (N)
Electropompe standard: (N)
Elettropompa standard: (N)

Code - *Code générationnel* - Codice generazionale

Verschiedene Spezialitäten - *Spécialités diverses* - Specialità varie

Änderungen vorbehalten
Modifications réservées
Modifiche riservate

Konstruktion und Werkstoffe
Construction et matériaux
Costruzione e materiali

KKCW100N
KKCM100N
KKCM150N
KKCM200P
KKCD200N
KKCD250P

Bezeichnung		Werkstoffe
1.	**Laufradgehäuse**	**Grauguss**
2.	**Laufrad**	**Grauguss**
4.	**Spaltring**	**Stahl / Gummi**
8.	**O-Ringdichtung**	**Gummi**
9.	**Pumpenseitige Gleitringdichtung**	**Siliziumkarbid**
10.	**Kugellagerflansch**	**Sphäroguss**
11.	**Kugellager**	**-**
12.	**Kugellagerflansch**	**Grauguss**
13.	**Ölgehäuse**	**Grauguss**
14.	**Kabelstopfbüchse**	**Messing / Zinn**
21.	**Verbindungshalterung**	**Grauguss**
22.	**Pumpwelle**	**Edelstahl**
23.	**Leitfähigkeits-Aufnehmer**	**Messing**
24.	**Schutzgehäuse**	**Edelstahl**
25.	**Ringdichtung**	**Gummi**
27.	**Seegerring**	**Stahl**
29.	**Kugellager**	**-**
30.	**Tellerfeder**	**Stahl für Feder**
32.	**O-Ringdichtung**	**Nitrilgummi**
33.	**O-Ringdichtung**	**Nitrilgummi**
35.	**Verschluss**	**Edelstahl**
36.	**Motorseitige Gleitringdichtung**	**Graphit**
37.	**Kabeldruck-Gummi**	**Gummi**
Nomenclature		*Matériaux*
1.	*Corps de pompe*	*Fonte grise*
2.	*Roue*	*Fonte grise*
4.	*Bgue d'usure*	*Acier/Caoutchouc*
8.	*Joint torique*	*Caoutchouc*
9.	*Garniture mécanique côté pompe*	*Carbure de silicium*
10.	*Support de roulement*	*Fonte sphéroidale*
11.	*Roulement*	*-*
12.	*Bride roulement*	*Fonte grise*
13.	*Boide huile*	*Fonte grise*
14.	*Presse étoupe de câble*	*Laiton/ Étain*
21.	*Support connexion*	*Fonte grise*
22.	*Arbre pompe*	*Acier inox*
23.	*Sonde de conductivité*	*Laiton*
24.	*Carter de protection*	*Acier inox*
25.	*Joint torique*	*Caoutchouc*
27.	*Circlips*	*Acier*
29.	*Roulement*	*-*
30.	*Ressort à boisseau*	*Acier à reccort*
32.	*Joint torique*	*Caoutchouc au nitrile*
33.	*Joint torique*	*Caoutchouc au nitrile*
35.	*Bouchon*	*Acier inox*
36.	*Garniture mécanique côté moteur*	*Graphite*
37.	*Caoutchouc pressecable*	*Caoutchouc*
Nomenclatura		Materiali
1.	Corpo mandata	Ghisa grigia
2.	Girante	Ghisa grigia
4.	Anello sede girante	Acciaio/gomma
8.	Anello tenuta OR	Gomma
9.	Tenuta meccanica lato pompa	Carburo di silicio
10.	Supporto cuscinetto	Ghisa sferoidale
11.	Cuscinetto	-
12.	Flangia cuscinetto	Ghisa grigia
13.	Scatola olio	Ghisa grigia
14.	Pressacavo	Ottone / stagno
21.	Supporto di collegamento	Ghisa grigia
22.	Albero pompa	Acciao inox
23.	Sondino conduttività	Ottone
24.	Carter di protezione	Acciaio inox
25.	Anello di tenuta	Gomma
27.	Anello elastico	Acciaio
29.	Cuscinetto	-
30.	Molle a tazza	Acciaio per molle
32.	Anello tenuta OR	Gomma nitrilica
33.	Anello tenuta OR	Gomma nitrilica
35.	Tappo	Acciaio inox
36.	Tenuta meccanica lato motore	Grafite
37.	Gommino pressacavo	Gomma

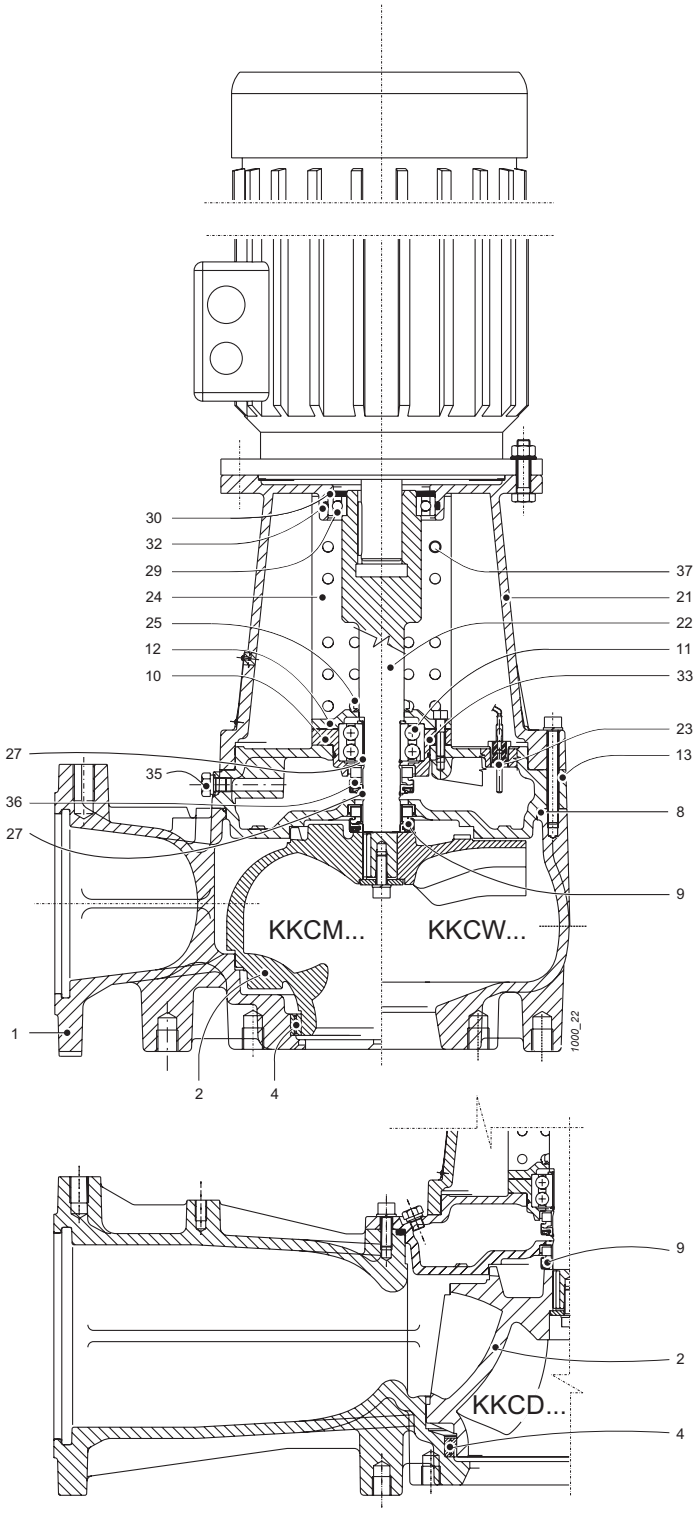

Änderungen vorbehalten
Modifications réservées
Modifiche riservate

caprari

HÄNY

K-KOMPACT DN100 KKCW100N

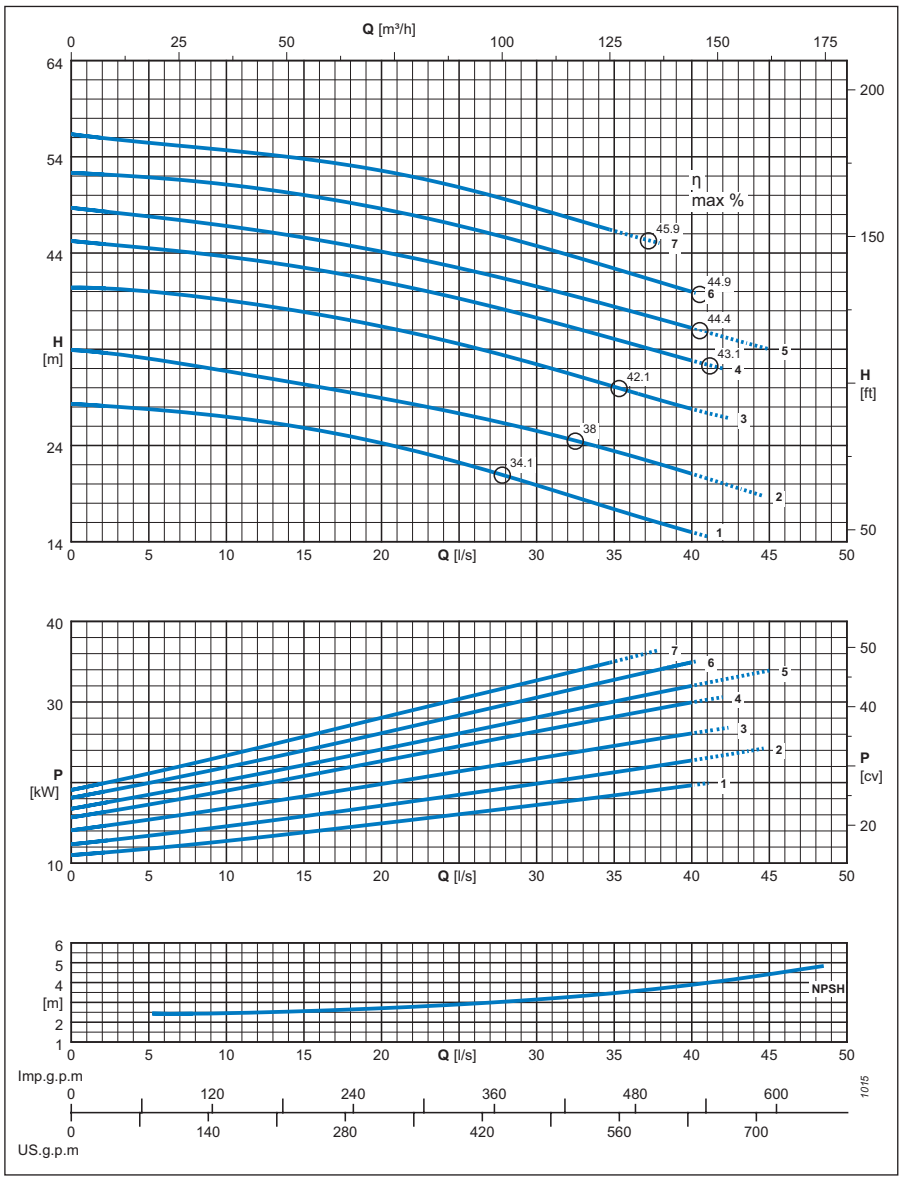

Pole
Pôles
Poli
2/50 Hz

Wirbelstrom-Laufrad
Roue vortex
Girante aperta arretrata

Typ *Type* Tipo	**KKCW100N**
Leitfähigkeits-Aufnehmer *Sonde de conductivité* Sonda di conduttività	**ja** *oui* sì

Elektropumpe Typ *Electropompe type* Elettropompa tipo	**Artikel Nr.** *N° Article* N° Articolo	**Kurve** *Courbe* Curva	**Motorleistung** *Puissance moteur* Potenza motore	**Fördermenge** - *Débit* - Portata														
				[l/s]	0	5	10	15	20	25	30	35	40	45	50			
			P2	[m³/h]	0	18	36	54	72	90	108	126	144	162	180			
		N°	[kW]	**Förderhöhe** - *Hauteur de refoulement* - Prevalenza														
KKCW100NL+022022N2	CA862335	1	22	[m]	28,3	27,8	27	25,8	24,2	22,2	19,9	17,4	15					
KKCW100NI+030022N2	CA862334	2	30	[m]	33,9	33	31,7	30,4	28,9	27,3	25,5	23,4	21,1					
KKCW100NH+030022N2	CA862333	3	30	[m]	40,4	40	39,1	37,9	36,4	34,6	32,4	30,1	27,8					
KKCW100NG+037022N2	CA862332	4	37	[m]	45,3	44,5	43,6	42,5	41	39,3	37,3	35,1	32,8					
KKCW100NF+037022N2	CA862331	5	37	[m]	48,7	47,8	46,8	45,6	44,1	42,4	40,5	38,4	36,2	34				
KKCW100NE+037022N2	CA862330	6	37	[m]	52,3	51,9	51,1	50	48,6	46,8	44,7	42,4	40					
KKCW100ND+037022N2	CA862329	7	37	[m]	56,4	55,5	54,7	53,8	52,6	50,8	48,7	46,3						
$NPSH_R$				[m]			2,5	2,6	2,8	2,9	3,1	3,5	3,9	4,4				

P2 = Abgabeleistung Motor
P2 = Puissance restituée par le moteur
P2 = Potenza resa dal motore.

Toleranz der Leistungen gemäss der Normen: UNI/ISO 9906 Klasse 2
Tolérances sur les performances selon normes: UNI/ISO 9906 Niveau 2
Tolleranze sulle prestazioni secondo norme: UNI/ISO 9906 Livello 2

Der gestrichelte Kurvenabschnitt stellt die Überschreitung des Einsatzbereichs dar.
La partie en pointillé de la courbe indique l'utilisation hors de la plage.
La parte tratteggiata della curva rappresenta il fuori campo di utilizzo.

Für die Zubehörteile siehe Seite 63
Pour les accessoires voir page 63
Per accessori vedere a pagina 63

Änderungen vorbehalten
Modifications réservées
Modifiche riservate

ABMESSUNGEN UND GEWICHTE
DIMENSIONS ET POIDS
DIMENSIONI DI INGOMBRO E PESI

Wirbelstrom-Laufrad
Roue vortex
Girante aperta arretrata

Pole
Pôles
Poli
2/50 Hz

Elektropumpe Typ
Electropompe type
Elettropompa tipo

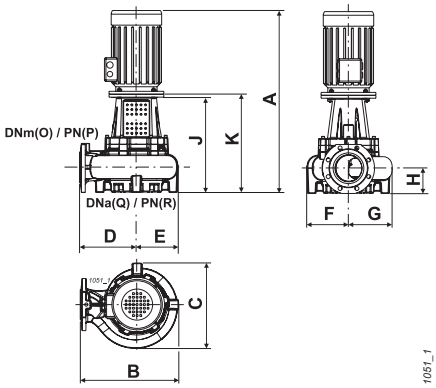

Vertikale Installation
Installation verticale
Installazione verticale

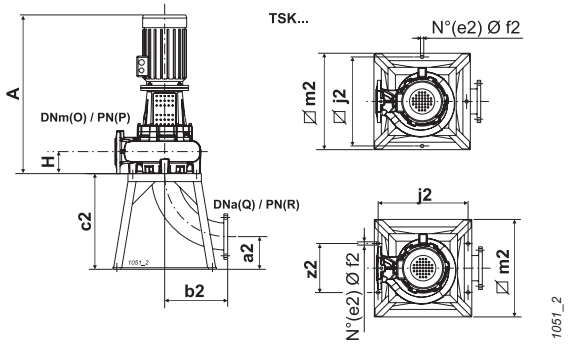

Horizontale Installation
Installation horizontale
Installazione orizzontale

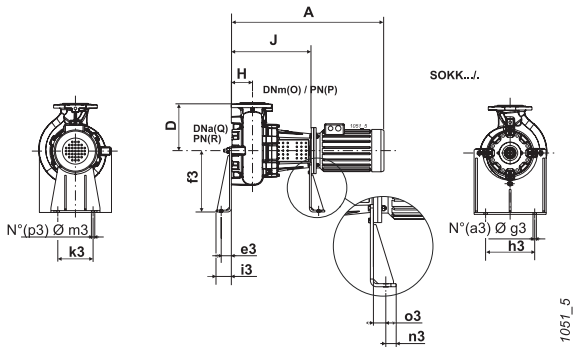

Elektropumpe Typ *Electropompe type* Elettropompa tipo	Kugeldurchgang *Passage libre* Passaggio libero	Gewicht *Poids* Peso	A	B	C	D	E	F	G	H	J	K	O	P	Q	R	a2	a3
	[mm]	[kg]	[mm]															
KKCW100NL+022022N2	ø 80	237	1265	553	400	335	218	200	200	110	604	625	100	16	100	10	135	2
KKCW100NI+030022N2	ø 80	288	1385	553	400	335	218	200	200	110	634	655	100	16	100	10	135	2
KKCW100NH+030022N2	ø 80	288	1385	553	400	335	218	200	200	110	634	655	100	16	100	10	135	2
KKCW100NG+037022N2	ø 80	307	1385	553	400	335	218	200	200	110	634	655	100	16	100	10	135	2
KKCW100NF+037022N2	ø 80	307	1385	553	400	335	218	200	200	110	634	655	100	16	100	10	135	2
KKCW100NE+037022N2	ø 80	308	1385	553	400	335	218	200	200	110	634	655	100	16	100	10	135	2
KKCW100ND+037022N2	ø 80	308	1385	553	400	335	218	200	200	110	634	655	100	16	100	10	135	2

Elektropumpe Typ *Electropompe type* Elettropompa tipo	b2	c2	e2	e3	f3	f2	g3	h3	i3	j2	k3	m3	m2	n3	o3	p3		
	[mm]																	
KKCW100NL+022022N2	204	340	4	66	400	22	22	320	100	600	230	22	650	40	48	2		
KKCW100NI+030022N2	204	340	4	66	400	22	22	320	100	600	230	22	650	40	48	2		
KKCW100NH+030022N2	204	340	4	66	400	22	22	320	100	600	230	22	650	40	48	2		
KKCW100NG+037022N2	204	340	4	66	400	22	22	320	100	600	230	22	650	40	48	2		
KKCW100NF+037022N2	204	340	4	66	400	22	22	320	100	600	230	22	650	40	48	2		
KKCW100NE+037022N2	204	340	4	66	400	22	22	320	100	600	230	22	650	40	48	2		
KKCW100ND+037022N2	204	340	4	66	400	22	22	320	100	600	230	22	650	40	48	2		

Für die Zubehörteile siehe Seite 63 *Pour les accessoires voir page 63* Per accessori vedere a pagina 63

Änderungen vorbehalten
Modifications réservées
Modifiche riservate

K-KOMPACT DN100 KKCM100N

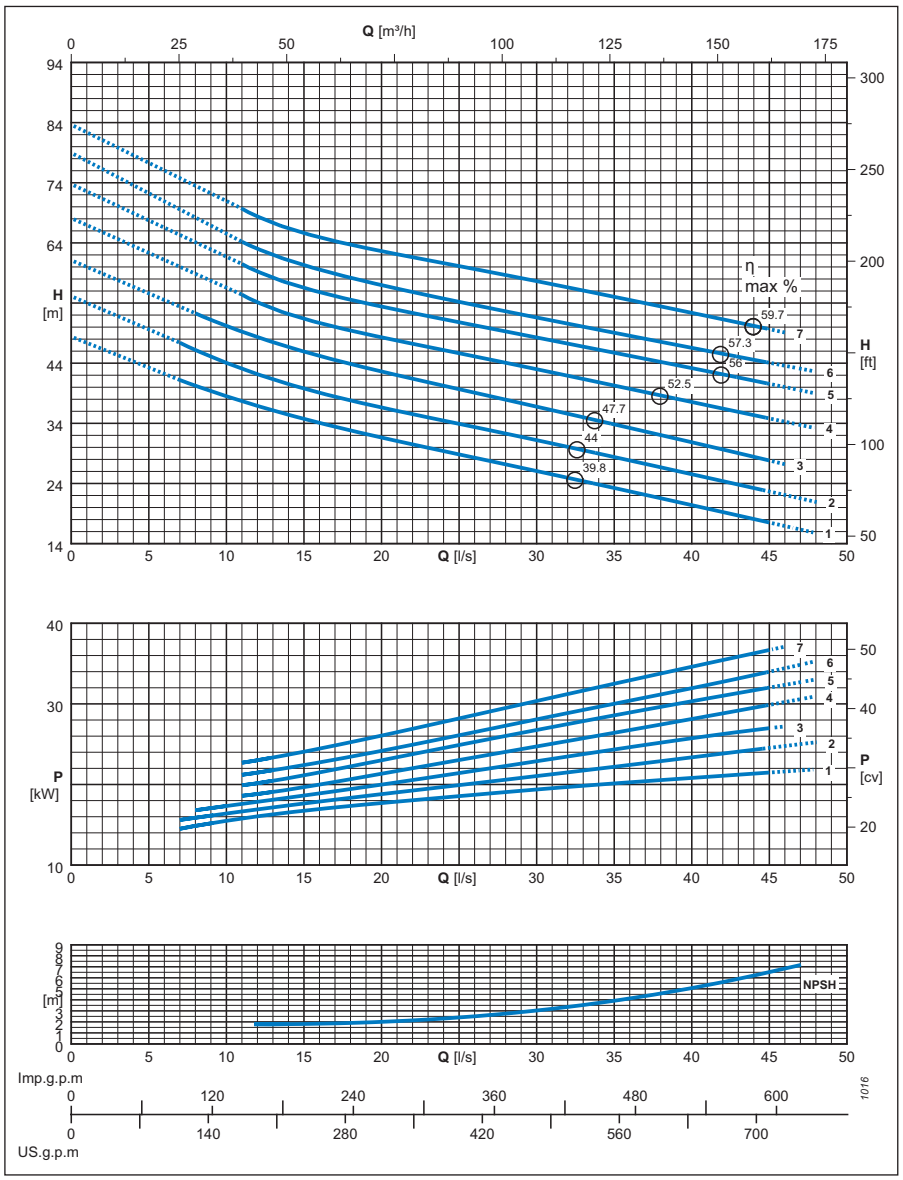

Pole
Pôles
Poli
2/50 Hz

Einkanal-Laufrad
Roue monocanal
Girante monocanale

Typ *Type* Tipo	**KKCM100N**
Leitfähigkeits-Aufnehmer *Sonde de conductivité* Sonda di conduttività	**ja** *oui* sì

Elektropumpe Typ *Electropompe type* Elettropompa tipo	**Artikel Nr.** *N° Article* N° Articolo	**Kurve** *Courbe* Curva	**Motorleistung** *Puissance moteur* Potenza motore	**Fördermenge** - *Débit* - Portata														
				[l/s]	0	5	10	15	20	25	30	35	40	45	50			
			P2	[m³/h]	0	18	36	54	72	90	108	126	144	162	180			
		N°	[kW]	**Förderhöhe** - *Hauteur de refoulement* - Prevalenza														
KKCM100NG+022022N2	CA862312	1	22	[m]	48,4	-	38,5	34,8	31,6	28,8	26,1	23,3	20,4	17,5				
KKCM100NF+030022N2	CA862311	2	30	[m]	55,1	-	44,1	39,8	36,6	33,9	31,2	28,4	25,5	22,7				
KKCM100NE+030022N2	CA862310	3	30	[m]	61,1	-	50,2	46	42,6	39,7	36,8	33,8	30,9	27,8				
KKCM100ND+030022N2	CA862309	4	30	[m]	68,1	-	-	51,4	48,3	45,7	43	40,3	37,5	34,8				
KKCM100NC+037022N2	CA862308	5	37	[m]	73,8	-	-	56,6	53,4	50,8	48,3	45,7	43,2	40,6				
KKCM100NB+037022N2	CA862307	6	37	[m]	79	-	-	60,3	57	54,2	51,6	49,1	46,6	44,1				
KKCM100NA+037022N2	CA862306	7	37	[m]	83,7	-	-	65,7	62,6	60,1	57,6	55	52,4	49,7				
$NPSH_R$				[m]				1,8	2	2,4	3	3,9	5,1	6,5				

P2 = Abgabeleistung Motor

P2 = Puissance restituée par le moteur

P2 = Potenza resa dal motore.

Toleranz der Leistungen gemäss der Normen: UNI/ISO 9906 Klasse 2

Tolérances sur les performances selon normes: UNI/ISO 9906 Niveau 2

Tolleranze sulle prestazioni secondo norme: UNI/ISO 9906 Livello 2

Der gestrichelte Kurvenabschnitt stellt die Überschreitung des Einsatzbereichs dar.

La partie en pointillé de la courbe indique l'utilisation hors de la plage.

La parte tratteggiata della curva rappresenta il fuori campo di utilizzo.

Für die Zubehörteile siehe Seite 63

Pour les accessoires voir page 63

Per accessori vedere a pagina 63

Änderungen vorbehalten
Modifications réservées
Modifiche riservate

caprari

HÄNY

ABMESSUNGEN UND GEWICHTE
DIMENSIONS ET POIDS
DIMENSIONI DI INGOMBRO E PESI

Einkanal-Laufrad
Roue monocanal
Girante monocanale

Pole
Pôles
Poli
2/50 Hz

Elektropumpe Typ
Electropompe type
Elettropompa tipo

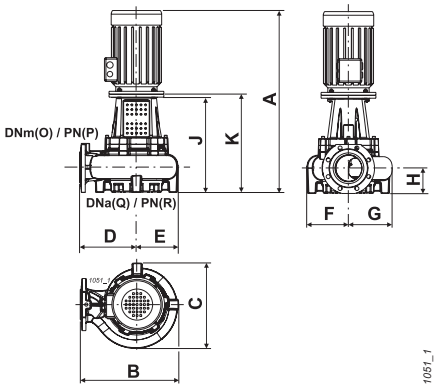

Vertikale Installation
Installation verticale
Installazione verticale

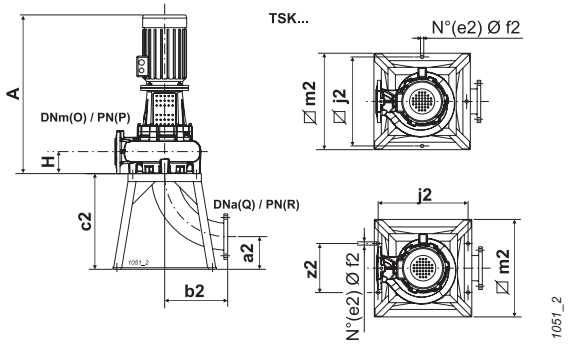

Horizontale Installation
Installation horizontale
Installazione orizzontale

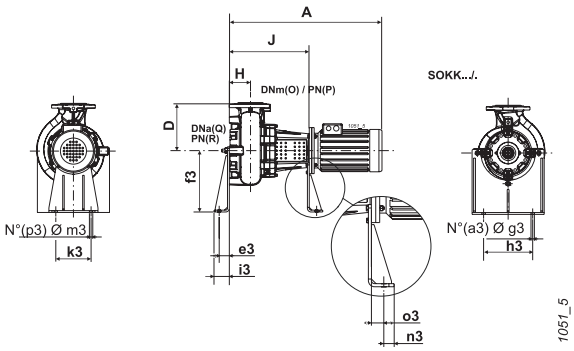

Elektropumpe Typ *Electropompe type* Elettropompa tipo	Kugeldurchgang *Passage libre* Passaggio libero	Gewicht *Poids* Peso	A	B	C	D	E	F	G	H	J	K	O	P	Q	R	a2	a3
	[mm]	[kg]	[mm]															
KKCM100NG+022022N2	ø 80	284	1265	553	400	335	218	200	200	110	604	625	100	16	100	10	135	2
KKCM100NF+030022N2	ø 80	302,5	1385	553	400	335	218	200	200	110	634	655	100	16	100	10	135	2
KKCM100NE+030022N2	ø 80	303	1385	553	400	335	218	200	200	110	634	655	100	16	100	10	135	2
KKCM100ND+030022N2	ø 80	304	1385	553	400	335	218	200	200	110	634	655	100	16	100	10	135	2
KKCM100NC+037022N2	ø 80	320	1385	553	400	335	218	200	200	110	634	655	100	16	100	10	135	2
KKCM100NB+037022N2	ø 80	320	1385	553	400	335	218	200	200	110	634	655	100	16	100	10	135	2
KKCM100NA+037022N2	ø 80	321	1385	553	400	335	218	200	200	110	634	655	100	16	100	10	135	2

Elektropumpe Typ *Electropompe type* Elettropompa tipo	b2	c2	e2	e3	f3	f2	g3	h3	i3	j2	k3	m3	m2	n3	o3	p3		
	[mm]																	
KKCM100NG+022022N2	204	340	4	66	400	22	22	320	100	600	230	22	650	40	48	2		
KKCM100NF+030022N2	204	340	4	66	400	22	22	320	100	600	230	22	650	40	48	2		
KKCM100NE+030022N2	204	340	4	66	400	22	22	320	100	600	230	22	650	40	48	2		
KKCM100ND+030022N2	204	340	4	66	400	22	22	320	100	600	230	22	650	40	48	2		
KKCM100NC+037022N2	204	340	4	66	400	22	22	320	100	600	230	22	650	40	48	2		
KKCM100NB+037022N2	204	340	4	66	400	22	22	320	100	600	230	22	650	40	48	2		
KKCM100NA+037022N2	204	340	4	66	400	22	22	320	100	600	230	22	650	40	48	2		

Für die Zubehörteile siehe Seite 63 *Pour les accessoires voir page 63* Per accessori vedere a pagina 63

Änderungen vorbehalten
Modifications réservées
Modifiche riservate

K-KOMPACT DN150 KKCM150N

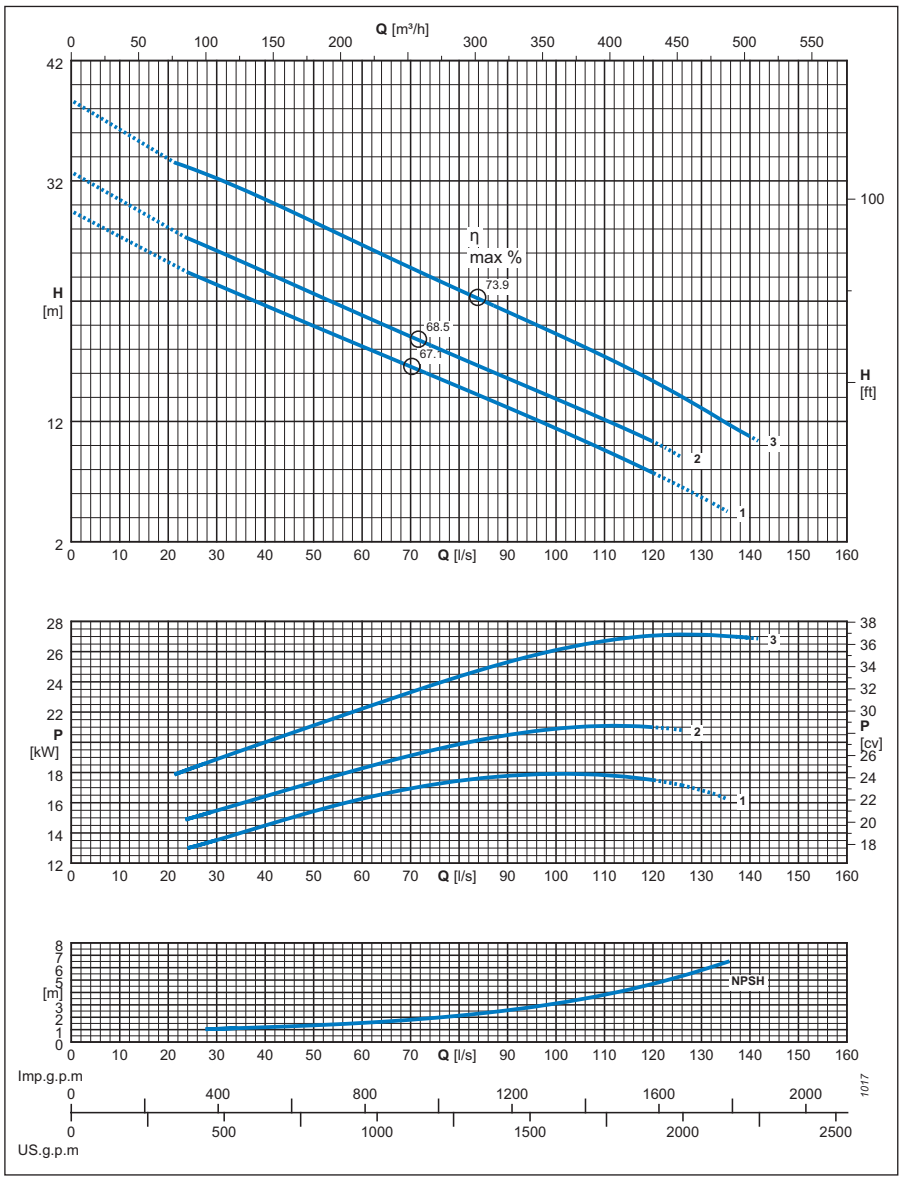

Pole
Pôles
Poli
4/50 Hz

Einkanal-Laufrad
Roue monocanal
Girante monocanale

Typ *Type* Tipo	**KKCM150N**
Leitfähigkeits-Aufnehmer *Sonde de conductivité* Sonda di conduttività	**ja** *oui* si

Elektropumpe Typ *Electropompe type* Elettropompa tipo	**Artikel Nr.** *N° Article* N° Articolo	**Kurve** *Courbe* Curva	**Motorleistung** *Puissance moteur* Potenza motore	**Fördermenge** - *Débit* - Portata														
			P2	[l/s]	0	30	45	60	75	90	105	120	135	150				
				[m³/h]	0	108	162	216	270	324	378	432	486	540				
		N°	[kW]	**Förderhöhe** - *Hauteur de refoulement* - Prevalenza														
KKCM150NG+018542N2	CA862353	1	18,5	[m]	29,5	23,4	20,8	18,2	15,7	13,2	10,5	7,7	4,6					
KKCM150ND+022042N2	CA862352	2	22	[m]	32,7	26,2	23,5	20,8	18,2	15,6	13	10,3						
KKCM150NA+030042N2	CA862351	3	30	[m]	38,7	32,2	29,5	26,7	23,9	21,1	18,3	15,4	11,9					
$NPSH_R$				[m]		1,1	1,3	1,6	1,9	2,7	3,5	4,7	6,3					

P2 = Abgabeleistung Motor
P2 = Puissance restituée par le moteur
P2 = Potenza resa dal motore.

Toleranz der Leistungen gemäss der Normen: UNI/ISO 9906 Klasse 2
Tolérances sur les performances selon normes: UNI/ISO 9906 Niveau 2
Tolleranze sulle prestazioni secondo norme: UNI/ISO 9906 Livello 2

Der gestrichelte Kurvenabschnitt stellt die Überschreitung des Einsatzbereichs dar.
La partie en pointillé de la courbe indique l'utilisation hors de la plage.
La parte tratteggiata della curva rappresenta il fuori campo di utilizzo.

Für die Zubehörteile siehe Seite 63
Pour les accessoires voir page 63
Per accessori vedere a pagina 63

Änderungen vorbehalten
Modifications réservées
Modifiche riservate

ABMESSUNGEN UND GEWICHTE
DIMENSIONS ET POIDS
DIMENSIONI DI INGOMBRO E PESI

Einkanal-Laufrad
Roue monocanal
Girante monocanale

Pole
Pôles
Poli
4/50 Hz

Elektropumpe Typ
Electropompe type
Elettropompa tipo

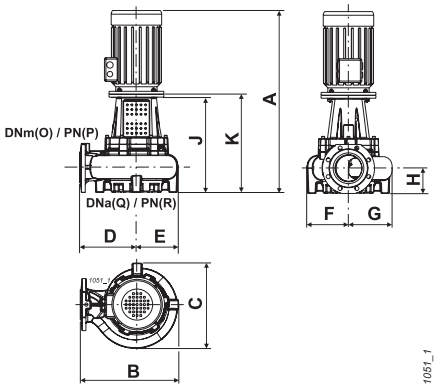

Vertikale Installation
Installation verticale
Installazione verticale

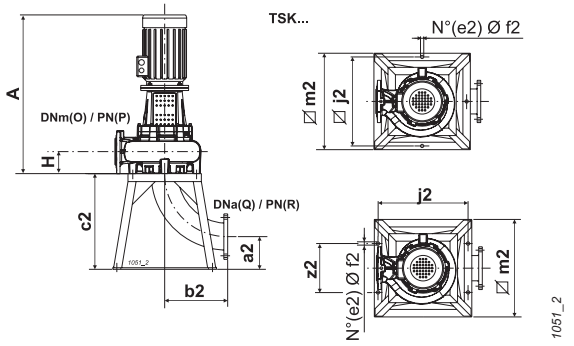

Horizontale Installation
Installation horizontale
Installazione orizzontale

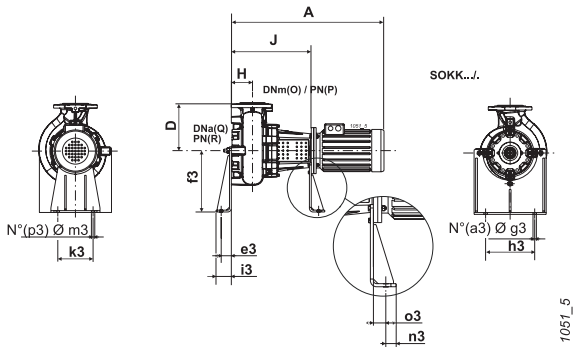

Elektropumpe Typ *Electropompe type* Elettropompa tipo	Kugeldurchgang *Passage libre* Passaggio libero	Gewicht *Poids* Peso	A	B	C	D	E	F	G	H	J	K	O	P	Q	R		
	[mm]	[kg]	[mm]															
KKCM150NG+018542N2	ø 115	321	1322	658	508	405	253	230	278	160	661	682	150	16	150	10		
KKCM150ND+022042N2	ø 115	337	1362	658	508	405	253	230	278	160	661	682	150	16	150	10		
KKCM150NA+030042N2	ø 115	353	1442	658	508	405	253	230	278	160	691	712	150	16	150	10		

Elektropumpe Typ *Electropompe type* Elettropompa tipo	b2	c2	e2	e3	f3	f2	g3	h3	i3	j2	k3	m3	m2	n3	o3	p3		
	[mm]																	
KKCM150NG+018542N2	395	600	4	66	400	22	22	320	100	600	230	22	650	40	48	2		
KKCM150ND+022042N2	395	600	4	66	400	22	22	320	100	600	230	22	650	40	48	2		
KKCM150NA+030042N2	395	600	4	66	400	22	22	320	100	600	230	22	650	40	48	2		

Für die Zubehörteile siehe Seite 63 *Pour les accessoires voir page 63* Per accessori vedere a pagina 63

Änderungen vorbehalten
Modifications réservées
Modifiche riservate

K-KOMPACT DN200 KKCM200P

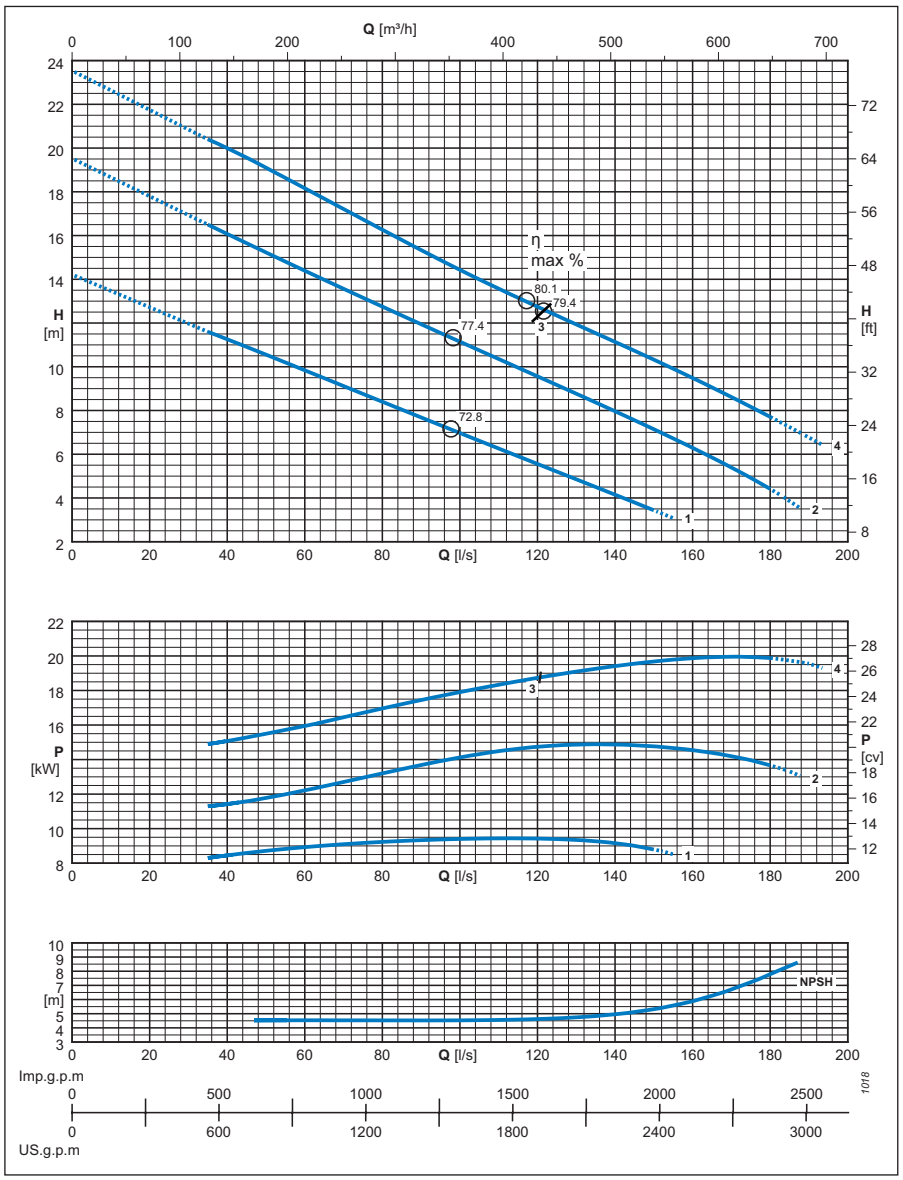

Pole
Pôles
Poli
6/50 Hz

Einkanal-Laufrad
Roue monocanal
Girante monocanale

Typ *Type* Tipo	**KKCM200P**
Leitfähigkeits-Aufnehmer *Sonde de conductivité* Sonda di conduttività	**ja** *oui* sì

Elektropumpe Typ *Electropompe type* Elettropompa tipo	**Artikel Nr.** *N° Article* N° Articolo	**Kurve** *Courbe* Curva	**Motorleistung** *Puissance moteur* Potenza motore	**Fördermenge** - *Débit* - Portata														
				[l/s]	0	38	57	76	95	114	133	152	171	190	209			
			P2	[m³/h]	0	137	205	274	342	410	479	547	616	684	752			
		N°	[kW]	**Förderhöhe** - *Hauteur de refoulement* - Prevalenza														
KKCM200PG+011062N2	CA862390	1	11	[m]	14,2	11,4	10,1	8,7	7,3	6	4,6	3,3						
KKCM200PD+015062N2	CA862389	2	15	[m]	19,5	16,2	14,6	13,1	11,5	10	8,5	7	5,3					
KKCM200PA+018562N2	CA862387	3	18,5	[m]	23,5	20	18,3	16,5	14,7	13,1								
KKCM200PA+022062N2	CA862388	4	22	[m]	23,5	20,2	18,4	16,6	14,9	13,2	11,7	10,2	8,5	6,8				
NPSH$_R$				[m]			4,5	4,5	4,5	4,6	4,8	5,5	6,6	8,3				

P2 = Abgabeleistung Motor

P2 = Puissance restituée par le moteur

P2 = Potenza resa dal motore.

Toleranz der Leistungen gemäss der Normen: UNI/ISO 9906 Klasse 2

Tolérances sur les performances selon normes: UNI/ISO 9906 Niveau 2

Tolleranze sulle prestazioni secondo norme: UNI/ISO 9906 Livello 2

Der gestrichelte Kurvenabschnitt stellt die Überschreitung des Einsatzbereichs dar.

La partie en pointillé de la courbe indique l'utilisation hors de la plage.

La parte tratteggiata della curva rappresenta il fuori campo di utilizzo.

Für die Zubehörteile siehe Seite 63

Pour les accessoires voir page 63

Per accessori vedere a pagina 63

Änderungen vorbehalten
Modifications réservées
Modifiche riservate

ABMESSUNGEN UND GEWICHTE
DIMENSIONS ET POIDS
DIMENSIONI DI INGOMBRO E PESI

Einkanal-Laufrad
Roue monocanal
Girante monocanale

Pole
Pôles
Poli
6/50 Hz

Elektropumpe Typ
Electropompe type
Elettropompa tipo

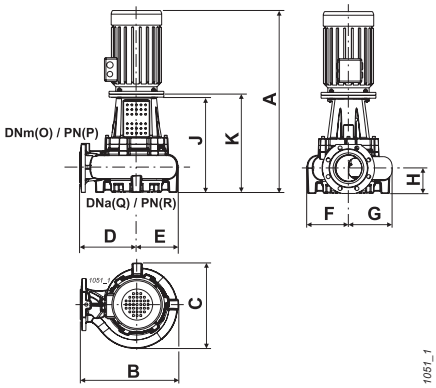

Vertikale Installation
Installation verticale
Installazione verticale

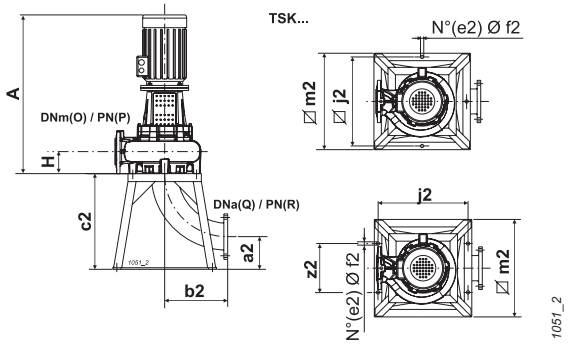

Horizontale Installation
Installation horizontale
Installazione orizzontale

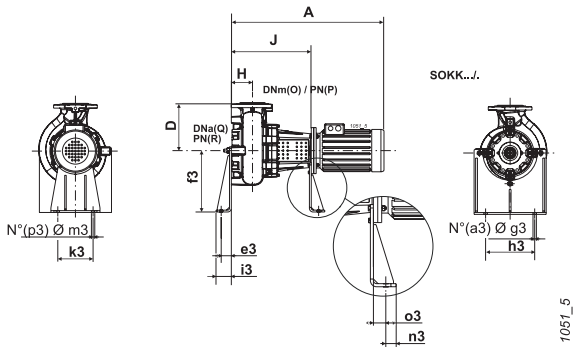

Elektropumpe Typ *Electropompe type* Elettropompa tipo	Kugeldurchgang *Passage libre* Passaggio libero	Gewicht *Poids* Peso	A	B	C	D	E	F	G	H	J	K	O	P	Q	R	a2	a3
	[mm]	[kg]	[mm]															
KKCM200PG+011062N2	ø 135	303	1302	765	615	455	310	275	340	185	701	722	200	10	200	10	300	2
KKCM200PD+015062N2	ø 135	344	1402	765	615	455	310	275	340	185	701	722	200	10	200	10	300	2
KKCM200PA+018562N2	ø 135	389	1482	765	615	455	310	275	340	185	731	752	200	10	200	10	300	2
KKCM200PA+022062N2	ø 135	398	1482	765	615	455	310	275	340	185	731	752	200	10	200	10	300	2

Elektropumpe Typ *Electropompe type* Elettropompa tipo	b2	c2	e2	e3	f3	f2	g3	h3	i3	j2	k3	m3	m2	n3	o3	p3		
	[mm]																	
KKCM200PG+011062N2	310	600	4	66	400	22	22	320	100	600	230	22	650	40	48	2		
KKCM200PD+015062N2	310	600	4	66	400	22	22	320	100	600	230	22	650	40	48	2		
KKCM200PA+018562N2	310	600	4	66	400	22	22	320	100	600	230	22	650	40	48	2		
KKCM200PA+022062N2	310	600	4	66	400	22	22	320	100	600	230	22	650	40	48	2		

Für die Zubehörteile siehe Seite 63 *Pour les accessoires voir page 63* Per accessori vedere a pagina 63

Änderungen vorbehalten
Modifications réservées
Modifiche riservate

K-KOMPACT DN200 KKCD200N

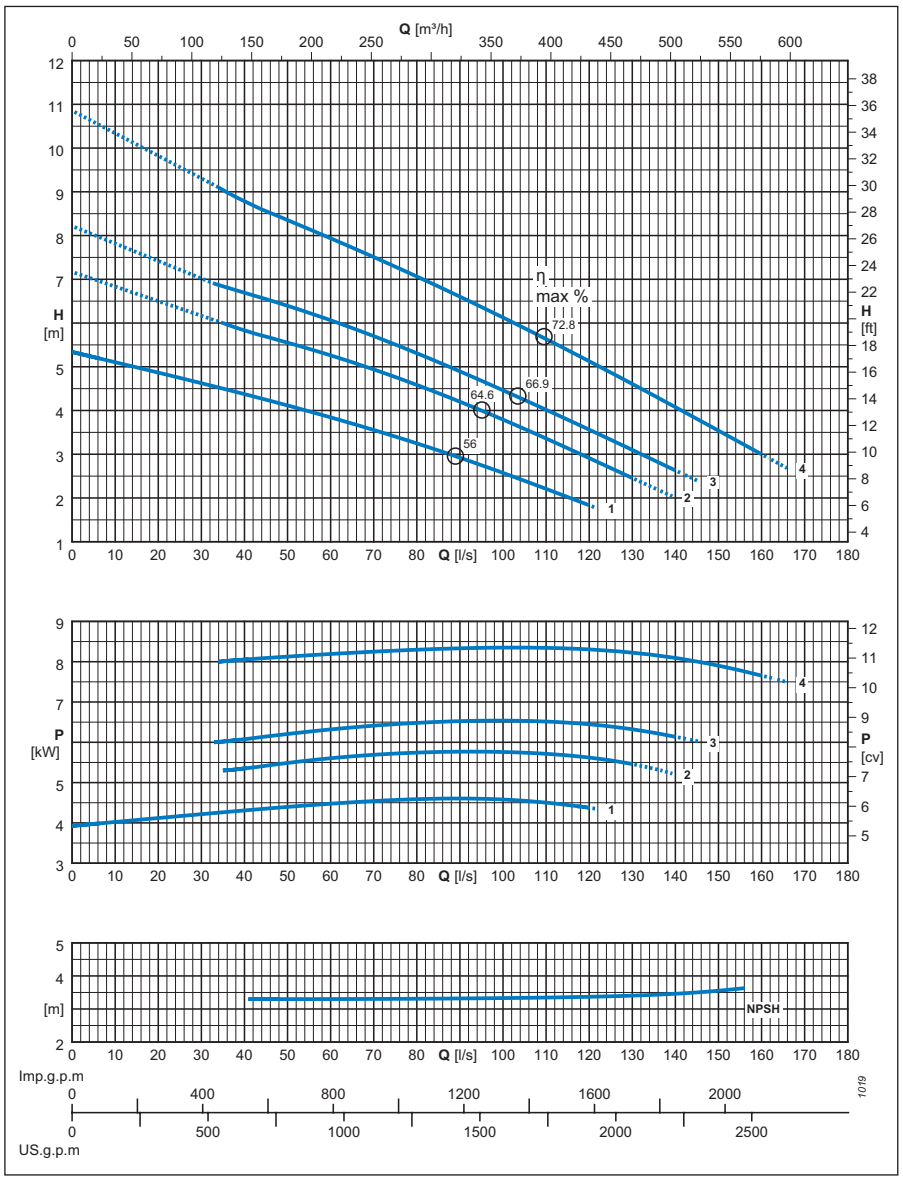

Pole
Pôles
Poli
6/50 Hz

Zweikanal-Laufrad
Roue à 2 canaux
Girante bicanale

Typ *Type* Tipo	**KKCD200N**
Leitfähigkeits-Aufnehmer *Sonde de conductivité* Sonda di conduttività	**ja** *oui* sì

Elektropumpe Typ *Electropompe type* Elettropompa tipo	**Artikel Nr.** *N° Article* N° Articolo	**Kurve** *Courbe* Curva	**Motorleistung** *Puissance moteur* Potenza motore	**Fördermenge** - *Débit* - Portata														
				[l/s]	0	17	34	51	68	85	102	119	136	153	170			
			P2	[m³/h]	0	61	122	184	245	306	367	428	490	551	612			
		N°	[kW]	**Förderhöhe** - *Hauteur de refoulement* - Prevalenza														
KKCD200NL+007562N2	CA862373	1	7,5	[m]	5,3	4,9	4,5	4,1	3,6	3,1	2,5	1,9						
KKCD200NG+007562N2	CA862371	2	7,5	[m]	7,2	-	-	5,5	5	4,4	3,7	3	2,2					
KKCD200ND+007562N2	CA862369	3	7,5	[m]	8,2	-	6,9	6,4	5,8	5,1	4,4	3,6	2,8					
KKCD200NA+011062N2	CA862367	4	11	[m]	10,9	-	9,1	8,3	7,6	6,8	6	5,2	4,3	3,4				
$NPSH_R$				[m]				3,3	3,3	3,3	3,4	3,4	3,4	3,6				

P2 = Abgabeleistung Motor

P2 = Puissance restituée par le moteur

P2 = Potenza resa dal motore.

Toleranz der Leistungen gemäss der Normen: UNI/ISO 9906 Klasse 2

Tolérances sur les performances selon normes: UNI/ISO 9906 Niveau 2

Tolleranze sulle prestazioni secondo norme: UNI/ISO 9906 Livello 2

Der gestrichelte Kurvenabschnitt stellt die Überschreitung des Einsatzbereichs dar.

La partie en pointillé de la courbe indique l'utilisation hors de la plage.

La parte tratteggiata della curva rappresenta il fuori campo di utilizzo.

Für die Zubehörteile siehe Seite 63

Pour les accessoires voir page 63

Per accessori vedere a pagina 63

Änderungen vorbehalten
Modifications réservées
Modifiche riservate

ABMESSUNGEN UND GEWICHTE
DIMENSIONS ET POIDS
DIMENSIONI DI INGOMBRO E PESI

Zweikanal-Laufrad
Roue à 2 canaux
Girante bicanale

Pole
Pôles
Poli
6/50 Hz

Elektropumpe Typ
Electropompe type
Elettropompa tipo

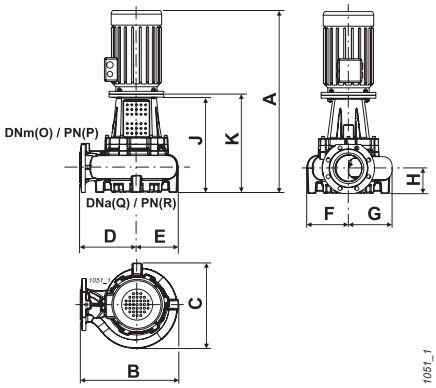

Vertikale Installation
Installation verticale
Installazione verticale

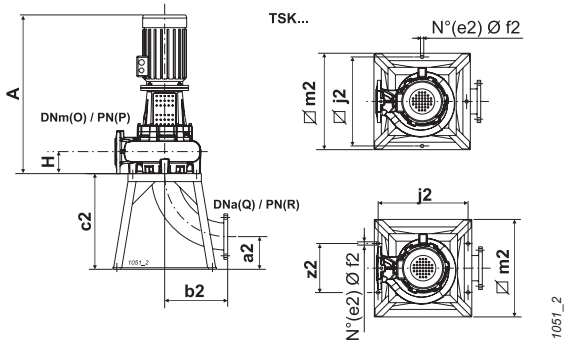

Horizontale Installation
Installation horizontale
Installazione orizzontale

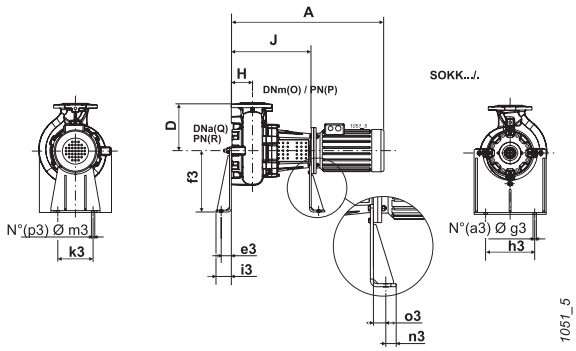

Elektropumpe Typ *Electropompe type* Elettropompa tipo	Kugeldurchgang *Passage libre* Passaggio libero	Gewicht *Poids* Peso	A	B	C	D	E	F	G	H	J	K	O	P	Q	R	a2	a3
	[mm]	[kg]	[mm]															
KKCD200NL+007562N2	ø 100x110	322	1241	840	580	550	290	240	340	170	680	701	200	10	200	10	300	2
KKCD200NG+007562N2	ø 100x110	323	1241	840	580	550	290	240	340	170	680	701	200	10	200	10	300	2
KKCD200ND+007562N2	ø 100x110	324	1241	840	580	550	290	240	340	170	680	701	200	10	200	10	300	2
KKCD200NA+011062N2	ø 100x110	340	1281	840	580	550	290	240	340	170	680	701	200	10	200	10	300	2

Elektropumpe Typ *Electropompe type* Elettropompa tipo	b2	c2	e2	e3	f3	f2	g3	h3	i3	j2	k3	m3	m2	n3	o3	p3		
	[mm]																	
KKCD200NL+007562N2	310	600	4	66	400	22	22	320	100	600	230	22	650	40	48	2		
KKCD200NG+007562N2	310	600	4	66	400	22	22	320	100	600	230	22	650	40	48	2		
KKCD200ND+007562N2	310	600	4	66	400	22	22	320	100	600	230	22	650	40	48	2		
KKCD200NA+011062N2	310	600	4	66	400	22	22	320	100	600	230	22	650	40	48	2		

Für die Zubehörteile siehe Seite 63 *Pour les accessoires voir page 63* Per accessori vedere a pagina 63

Änderungen vorbehalten
Modifications réservées
Modifiche riservate

K-KOMPACT DN200 KKCD200N

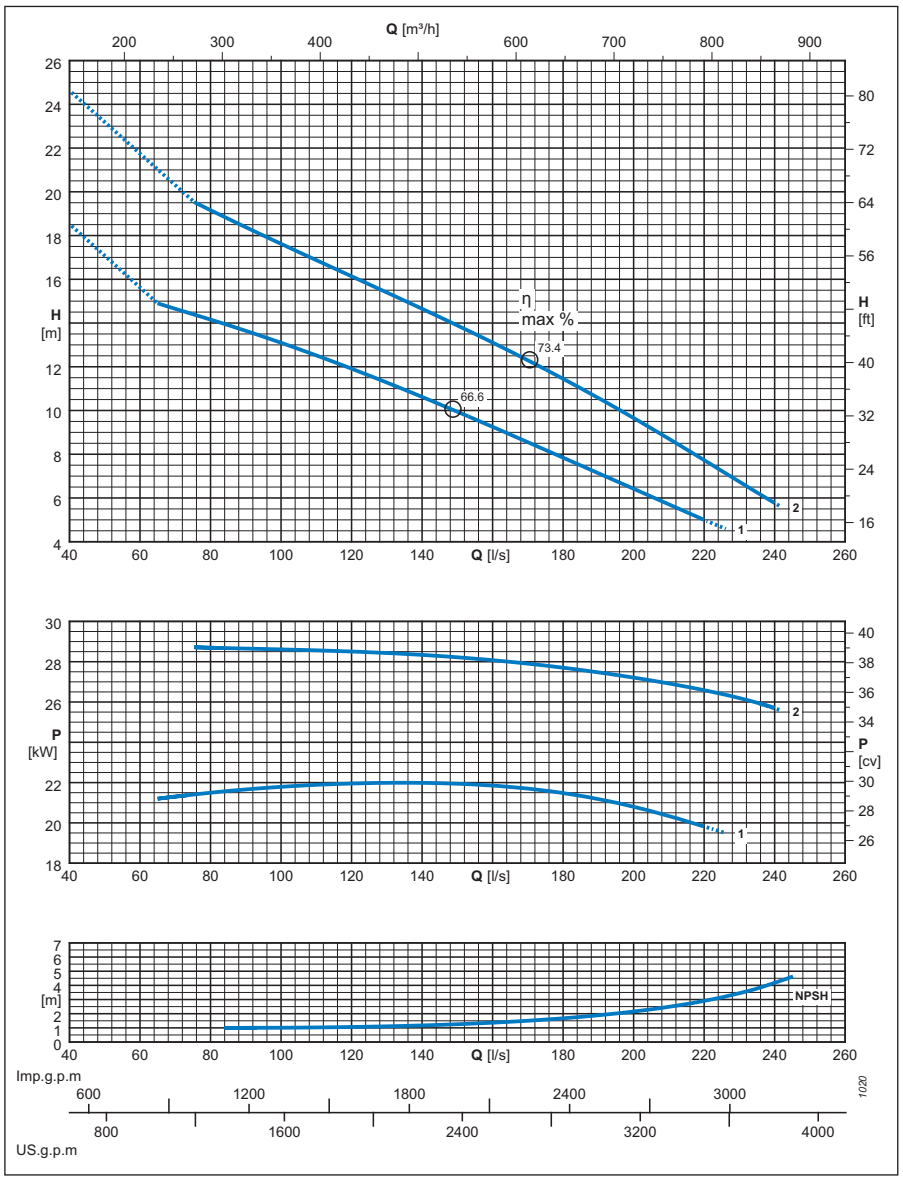

Pole
Pôles
Poli
4/50 Hz

Zweikanal-Laufrad
Roue à 2 canaux
Girante bicanale

Typ *Type* Tipo	**KKCD200N**
Leitfähigkeits-Aufnehmer *Sonde de conductivité* Sonda di conduttività	**ja** *oui* sì

Elektropumpe Typ *Electropompe type* Elettropompa tipo	**Artikel Nr.** *N° Article* N° Articolo	**Kurve** *Courbe* Curva	**Motorleistung** *Puissance moteur* Potenza motore	**Fördermenge** - *Débit* - Portata														
			P2	[l/s]	0	75	100	125	150	175	200	225	250					
				[m³/h]	0	270	360	450	540	630	720	810	900					
		N°	[kW]	**Förderhöhe** - *Hauteur de refoulement* - Prevalenza														
KKCD200ND+022042N2	CA862337	1	22	[m]	18,5	14,4	13,1	11,6	9,9	8,2	6,4	4,7						
KKCD200NA+030042N2	CA862336	2	30	[m]	24,6	-	17,6	15,8	13,9	11,9	9,7	7,2						
$NPSH_R$				[m]			1	1,1	1,3	1,6	2,1	3						

P2 = Abgabeleistung Motor

P2 = Puissance restituée par le moteur

P2 = Potenza resa dal motore.

Toleranz der Leistungen gemäss der Normen: UNI/ISO 9906 Klasse 2

Tolérances sur les performances selon normes: UNI/ISO 9906 Niveau 2

Tolleranze sulle prestazioni secondo norme: UNI/ISO 9906 Livello 2

Der gestrichelte Kurvenabschnitt stellt die Überschreitung des Einsatzbereichs dar.

La partie en pointillé de la courbe indique l'utilisation hors de la plage.

La parte tratteggiata della curva rappresenta il fuori campo di utilizzo.

Für die Zubehörteile siehe Seite 63

Pour les accessoires voir page 63

Per accessori vedere a pagina 63

Änderungen vorbehalten
Modifications réservées
Modifiche riservate

ABMESSUNGEN UND GEWICHTE
DIMENSIONS ET POIDS
DIMENSIONI DI INGOMBRO E PESI

Zweikanal-Laufrad
Roue à 2 canaux
Girante bicanale

Pole
Pôles
Poli
4/50 Hz

Elektropumpe Typ
Electropompe type
Elettropompa tipo

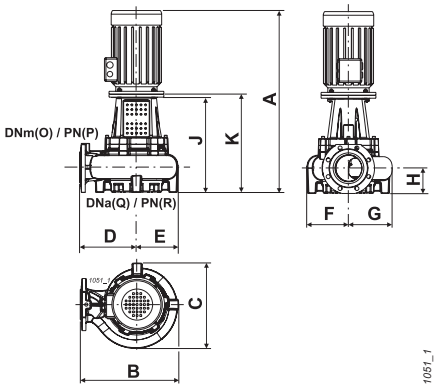

Vertikale Installation
Installation verticale
Installazione verticale

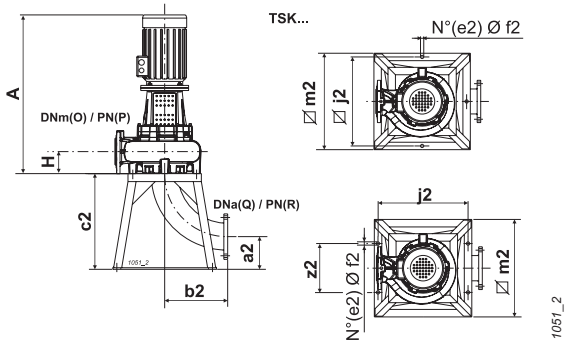

Horizontale Installation
Installation horizontale
Installazione orizzontale

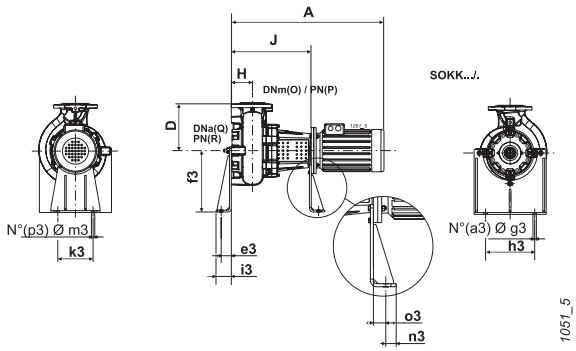

Elektropumpe Typ *Electropompe type* Elettropompa tipo	Kugeldurchgang *Passage libre* Passaggio libero	Gewicht *Poids* Peso	A	B	C	D	E	F	G	H	J	K	O	P	Q	R		
	[mm]	[kg]	[mm]															
KKCD200ND+022042N2	ø 100x110	334	1381	840	580	550	290	240	340	170	680	701	200	10	200	10		
KKCD200NA+030042N2	ø 100x110	385	1461	840	580	550	290	240	340	170	710	731	200	10	200	10		

Elektropumpe Typ *Electropompe type* Elettropompa tipo	b2	c2	e2	e3	f3	f2	g3	h3	i3	j2	k3	m3	m2	n3	o3	p3		
	[mm]																	
KKCD200ND+022042N2	310	600	4	66	400	22	22	320	100	600	230	22	650	40	48	2		
KKCD200NA+030042N2	310	600	4	66	400	22	22	320	100	600	230	22	650	40	48	2		

Für die Zubehörteile siehe Seite 63 *Pour les accessoires voir page 63* Per accessori vedere a pagina 63

Änderungen vorbehalten
Modifications réservées
Modifiche riservate

K-KOMPACT DN250 — KKCD250P

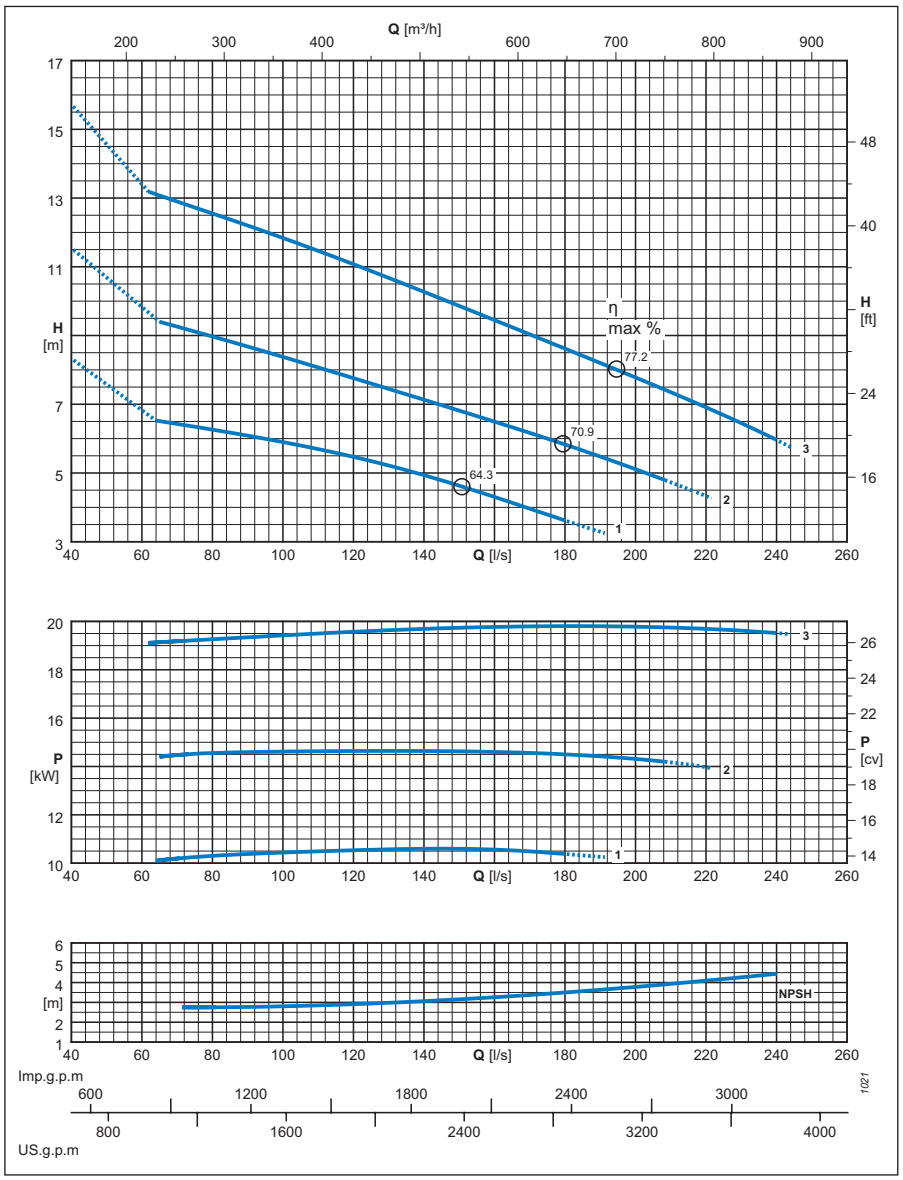

Pole
Pôles
Poli
6/50 Hz

Zweikanal-Laufrad
Roue à 2 canaux
Girante bicanale

Typ *Type* Tipo	**KKCD250P**
Leitfähigkeits-Aufnehmer *Sonde de conductivité* Sonda di conduttività	**ja** *oui* sì

Elektropumpe Typ *Electropompe type* Elettropompa tipo	**Artikel Nr.** *N° Article* N° Articolo	**Kurve** *Courbe* Curva	**Motorleistung** *Puissance moteur* Potenza motore	**Fördermenge** - *Débit* - Portata														
			P2	[l/s]	0	50	75	100	125	150	175	200	225	250				
				[m³/h]	0	180	270	360	450	540	630	720	810	900				
		N°	[kW]	**Förderhöhe** - *Hauteur de refoulement* - Prevalenza														
KKCD250PG+011062N2	CA862376	1	11	[m]	8,3	-	6,3	5,9	5,3	4,6	3,8							
KKCD250PD+015062N2	CA862375	2	15	[m]	11,5	-	9,1	8,4	7,6	6,8	6	5,1						
KKCD250PA+022062N2	CA862374	3	22	[m]	15,7	-	12,7	11,8	10,9	9,9	8,8	7,8	6,7					
$NPSH_R$				[m]			2,8	2,9	2,9	3,2	3,4	3,8	4,2					

P2 = Abgabeleistung Motor
P2 = Puissance restituée par le moteur
P2 = Potenza resa dal motore.

Toleranz der Leistungen gemäss der Normen: UNI/ISO 9906 Klasse 2
Tolérances sur les performances selon normes: UNI/ISO 9906 Niveau 2
Tolleranze sulle prestazioni secondo norme: UNI/ISO 9906 Livello 2

Der gestrichelte Kurvenabschnitt stellt die Überschreitung des Einsatzbereichs dar.
La partie en pointillé de la courbe indique l'utilisation hors de la plage.
La parte tratteggiata della curva rappresenta il fuori campo di utilizzo.

Für die Zubehörteile siehe Seite 63
Pour les accessoires voir page 63
Per accessori vedere a pagina 63

Änderungen vorbehalten
Modifications réservées
Modifiche riservate

PM2-101053 01
5.2012

Häny AG • Pumpen, Turbinen und Systeme • Buechstr. 20 • CH-8645 Jona • Tel. +41 44 925 41 11 • Fax +41 44 923 38 44 • www.haeny.com

ABMESSUNGEN UND GEWICHTE
DIMENSIONS ET POIDS
DIMENSIONI DI INGOMBRO E PESI

Zweikanal-Laufrad
Roue à 2 canaux
Girante bicanale

Pole
Pôles
Poli
6/50 Hz

Elektropumpe Typ
Electropompe type
Elettropompa tipo

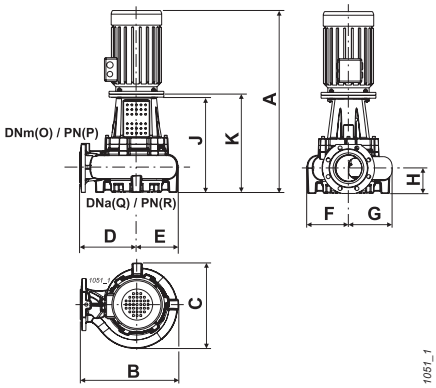

Vertikale Installation
Installation verticale
Installazione verticale

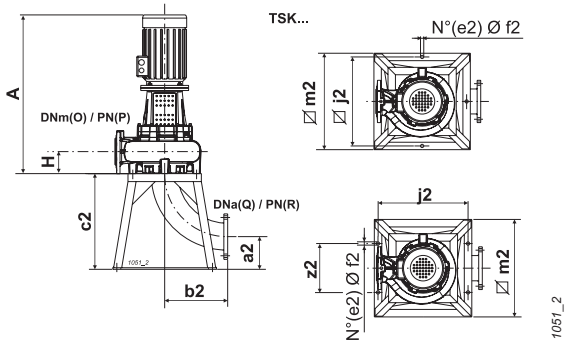

Horizontale Installation
Installation horizontale
Installazione orizzontale

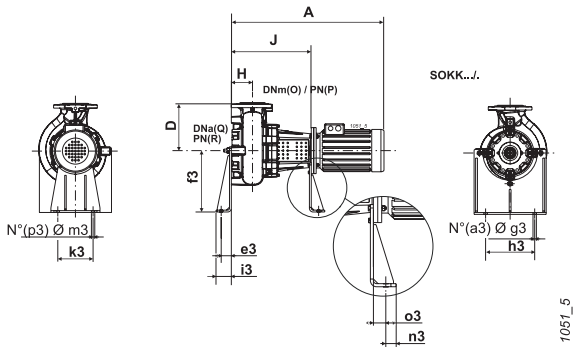

Elektropumpe Typ *Electropompe type* Elettropompa tipo	Kugeldurchgang *Passage libre* Passaggio libero	Gewicht *Poids* Peso	A	B	C	D	E	F	G	H	J	K	O	P	Q	R	a2	a3
	[mm]	[kg]	[mm]															
KKCD250PG+011062N2	ø 115x130	338	1327	845	690	500	345	285	405	200	726	747	250	10	250	10	215	2
KKCD250PD+015062N2	ø 115x130	379	1427	845	690	500	345	285	405	200	726	747	250	10	250	10	215	2
KKCD250PA+022062N2	ø 115x130	433	1507	845	690	500	345	285	405	200	756	777	250	10	250	10	215	2

Elektropumpe Typ *Electropompe type* Elettropompa tipo	b2	c2	e2	e3	f3	f2	g3	h3	i3	j2	k3	m3	m2	n3	o3	p3		
	[mm]																	
KKCD250PG+011062N2	385	600	4	66	400	22	22	375	100	600	230	22	650	40	48	2		
KKCD250PD+015062N2	385	600	4	66	400	22	22	375	100	600	230	22	650	40	48	2		
KKCD250PA+022062N2	385	600	4	66	400	22	22	375	100	600	230	22	650	40	48	2		

Für die Zubehörteile siehe Seite 63 *Pour les accessoires voir page 63* Per accessori vedere a pagina 63

Änderungen vorbehalten
Modifications réservées
Modifiche riservate

Zubehör
Accessoires
Accessori

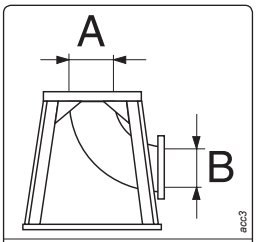

Stützgestell
(feuerverzinkter Stahl)
Chassis de soutien
(acier galvanisé)
Telaio di sostegno
(acciaio zincato a caldo)

Typ *Type* Tipo	A		B		Gewicht *Poids* Peso	Elektropumpe Typ *Electropompe type* Elettropompa tipo					
	DN	UNI PN	DN	UNI PN	[kg]	KKCW100N	KKCM100N	KKCM150N	KKCM200P	KKCD200N	KKCD250P
TSKK100A	100	10	100	10	34	●	●	-	-	-	-
TSKIA	150	10	150	10	50	-	-	●	-	-	-
TSKMA	200	10	200	10	70	-	-	-	●	●	-
TSK250A	250	10	250	10	85	-	-	-	-	-	●

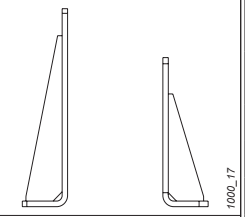

Führungsrohre
(Stahl mit Schutzlack)
Support de soutien (Acier revêtu de peinture de protection)
Supporti di sostegno
(acciaio con vernice protettiva)

Typ *Type* Tipo	Gewicht *Poids* Peso [kg]	Elektropumpe Typ *Electropompe type* Elettropompa tipo					
		KKCW100N	KKCM100N	KKCM150N	KKCM200P	KKCD200N	KKCD250P
SOKK100/4	34,5	●	●	-	-	-	-
SOKK100/4/200	34	●	●	-	-	-	-
SOKK200/4	33,5	-	-	●	●	●	-
SOKK200/4/200	33,5	-	-	●	●	●	-
SOKK250/4	33	-	-	-	-	-	●
SOKK250/4/200	32,5	-	-	-	-	-	●

Flansche (UNI EN 1092)
Brides (UNI EN 1092)
Flange (UNI EN 1092

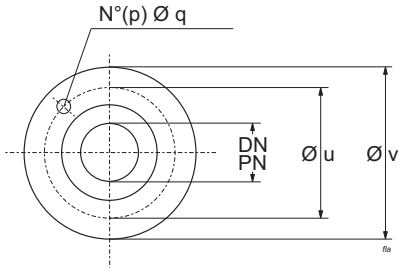

Ø Öffnung *Ø Orifice* Bocca Ø		**Bohrungen** *Trous* Fori		**Schrauben** *Vis* Viti	**Ø u**	**Ø v**
		p	**q**			
DN [mm]	**PN** [bar]	**No**	**Ø** [mm]		[mm]	
80	10	4	18	M16	160	200
80	16	8	18	M16	160	200
100	16	8	18	M16	180	220
150	16	8	22	M20	240	285
200	10	8	22	M20	295	340
250	10	12	22	M20	350	395

Änderungen vorbehalten
Modifications réservées
Modifiche riservate

Änderungen vorbehalten
Modifications réservées
Modifiche riservate

Änderungen vorbehalten
Modifications réservées
Modifiche riservate

Änderungen vorbehalten
Modifications réservées
Modifiche riservate

PM2-101053 01-k-kompact

Häny AG - Pumpen, Turbinen und Systeme Häny SA - pompes, turbines et systèmes Häny SA - pompe, turbine e sistemi
Buechstrasse 20 • CH-8645 Jona • Tel. +41 44 925 41 11 • Fax +41 44 923 38 44 • info@haeny.com • www.haeny.com